TRENITALIA
GRUPPO FERROVIE DELLO STATO ITALIANE
DIREZIONE LOGISTICA INDUSTRIALE

HMU BLUES HTR412/HTR312

PORTE DI SALITA

CATALOGO PARTI DI RICAMBIO N° 2.05.1288

BODE
The Door

TRENITALIA
GRUPPO FERROVIE DELLO STATO ITALIANE
DIREZIONE LOGISTICA INDUSTRIALE

HMU BLUES HTR412/HTR312

PORTE DI SALITA

CATALOGO PARTI DI RICAMBIO N° 2.05.1288

TRENITALIA S.p.A.
PROPRIETÀ RISERVATA

I N D I C E

Avvertenze generali per la consultazione del catalogo 2

Pubblicazioni collegate 4

Schema di configurazione 5

Tavole figurate 13

Indice delle parti di ricambio 103

Indice delle categorie 125

Elenco ditte richiamate nel catalogo 133

AVVERTENZE GENERALI PER LA CONSULTAZIONE DEL CATALOGO

1) DEFINIZIONI

Gli impianti si intendono composti da un insieme di «gruppi».
Ciascun gruppo è a sua volta costituito da un insieme di «sottogruppi».
Nei sottogruppi si individuano i singoli «componenti».

2) RICERCA DELLE PARTI DI RICAMBIO

Per una corretta ricerca delle parti di ricambio illustrate ed elencate nel catalogo, è necessario consultare le tavole e le relative pagine descrittive delle parti di ricambio, come indicato ai successivi punti 3) - 4).

3) TAVOLE

— Sulle prime tavole del catalogo, contrassegnate dalle lettere ALFA e BETA, è indicata la disposizione dei vari gruppi.
— Le tavole contrassegnate con le lettere A, B ecc. illustrano le apparecchiature nel loro insieme; in esse si individuano i «sottogruppi».
— Su ogni tavola è riportato in basso a partire da sinistra, il tipo di rotabile su cui è montato l'impianto, il numero del catalogo, la denominazione del gruppo o sottogruppo, eventuale numero del disegno Ditta, eventuali estremi di classifica F.S., mese ed anno di edizione e numero della tavola; questo ultimo risulta così stabilito:
  - per tavole di gruppi: numerazione alfabetica;
  - per tavole di sottogruppi: indicazione alfa-numerica composta per la prima posizione dalla lettera che individua il gruppo, per la seconda posizione da un numero progressivo;
  - per tavole di componenti esplosi indicazione alfa-numerica composta per le prime posizioni dagli stessi numeri che identificano il sottogruppo, per l'ultima posizione da un numero progressivo.
— L'indice delle tavole è impostato secondo la successione alfa-numerica.

4) PAGINE DESCRITTIVE DELLE PARTI DI RICAMBIO

Le singole colonne descrivono quanto di seguito precisato:

Colonna a) – Categoria e progressivo F.S.

Colonna b) – Descrizione del componente.

Colonna c) – Riferimento sulla tavola:
nella pagina descrittiva relativa alla tavola di assieme dell'apparecchiatura e nelle pagine descrittive relative alle tavole dei gruppi e sottogruppi, sono indicati i numeri progressivi che individuano i componenti rappresentati nelle tavole stesse.
L'asterisco che può comparire a fianco dei numeri, indica l'esistenza della tavola del componente esploso in una successiva illustrazione.

Colonna d) – Codice Ditta Fornitore: sono riportati i numeri di codice delle Ditte che figurano nell'«ELENCO DITTE RICHIAMATE NEL CATALOGO».

Colonna e) – Codice Ditta Documento: sono riportati i numeri di codice a 4 cifre attribuiti da F.S. alle Ditte fornitrici, con riferimento al numero del disegno identificativo del singolo particolare (colonna «f»).

Colonne f-g) – Documento identificativo: nella colonna «f» è riportato il numero di disegno, di matricola o il codice con il quale la Ditta compilatrice del catalogo individua il singolo particolare, mentre l'eventuale segno o posizione è riportato nella colonna «g».

Colonna h) – Numero di pezzi in opera. La quantità di pezzi indicata in questa colonna si riferisce sempre alla relativa rappresentazione sulla tavola figurata.

Colonna i) – Unità di conto gestionale F.S.

Colonna j) – Note: quando nella colonna «c» (riferimento sulla tavola) compare l'asterisco «*» a fianco del numero, nella colonna «j» è indicata la tavola sulla quale il particolare in questione viene maggiormente dettagliato.

NEL CASO CHE L'ELENCAZIONE DEI PARTICOLARI RAPPRESENTATI SULLA TAVOLA RICHIEDA PIÙ PAGINE, LA TAVOLA FIGURATA SI RIPETE.

5) ABBREVIAZIONI

Nelle elencazioni le unità di misura (ove esistono) sono indicate con le sigle previste nella tabella CNR-UNI 10003-74.

PUBBLICAZIONI COLLEGATE

SCHEMA DI CONFIGURAZIONE

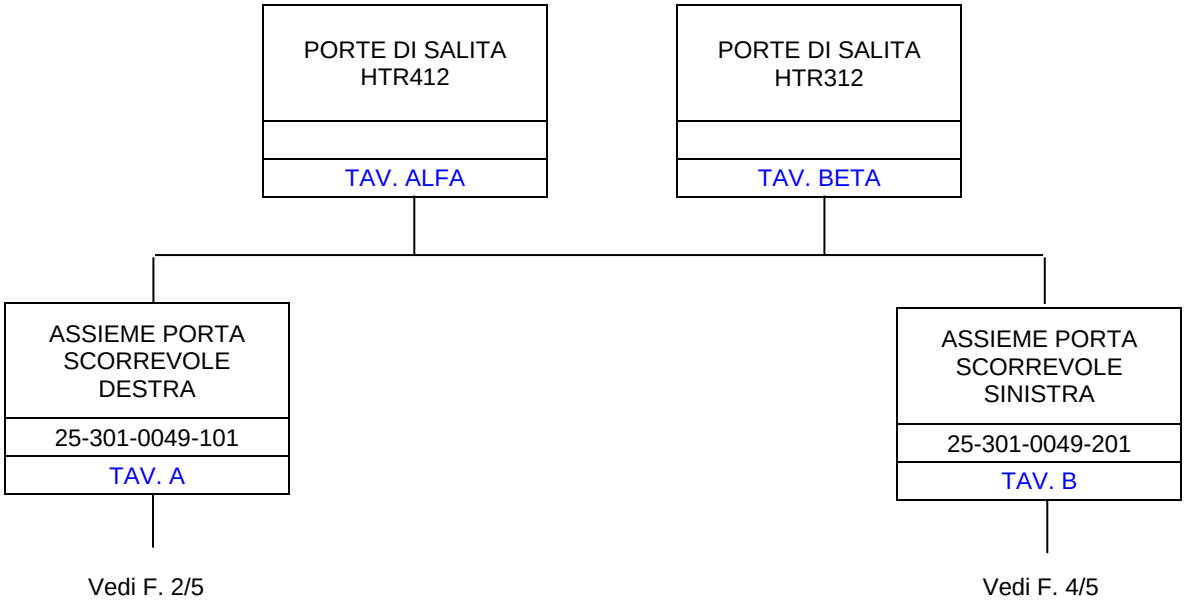

SCHEMA DI CONFIGURAZIONE	HMU BLUES HTR412/HTR312 - PORTE DI SALITA	SCHALTBAU BODE GmbH	F. 1 / 5

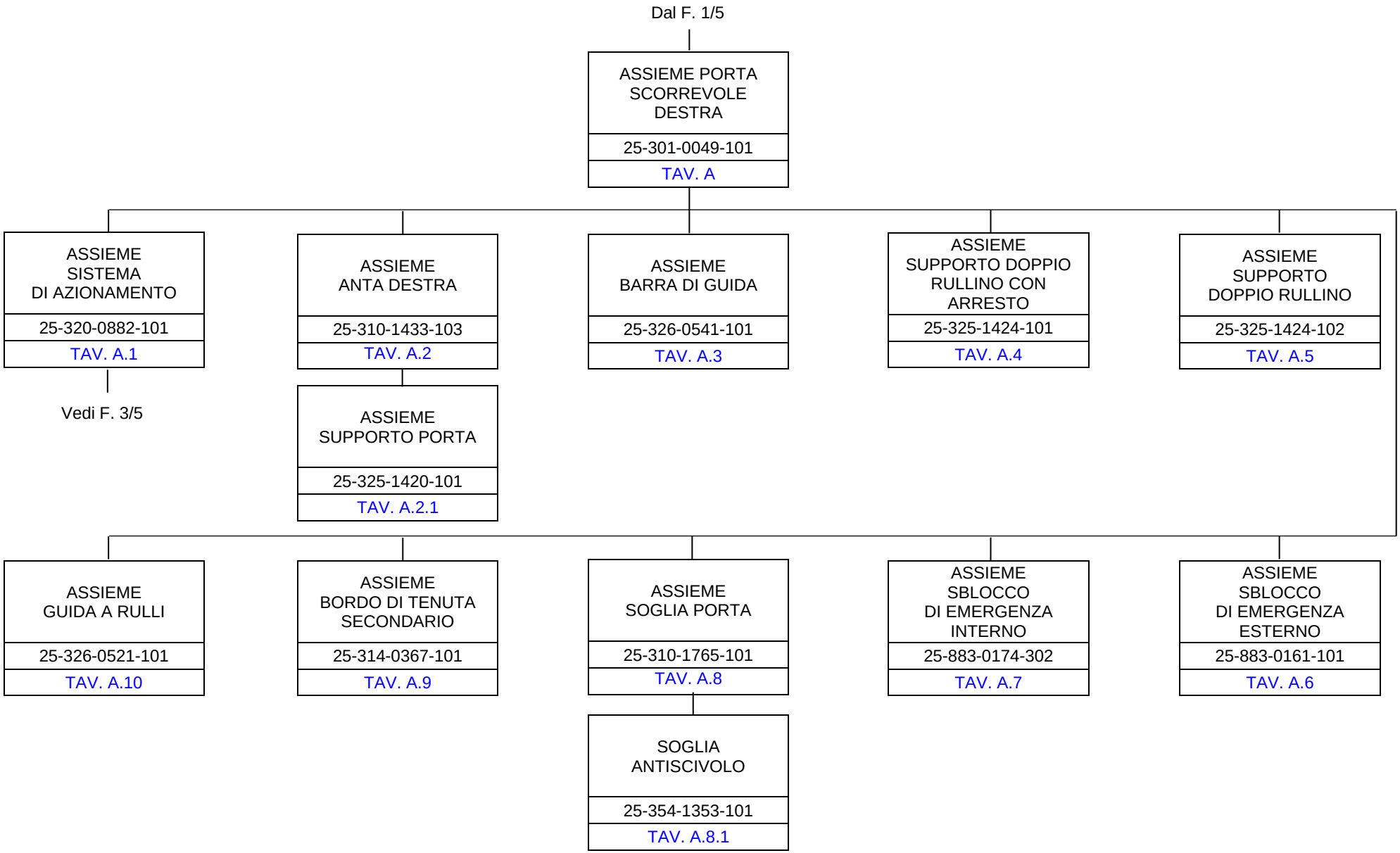

SCHEMA DI CONFIGURAZIONE	HMU BLUES HTR412/HTR312 - PORTE DI SALITA	SCHALTBAU BODE GmbH	F. 2 / 5

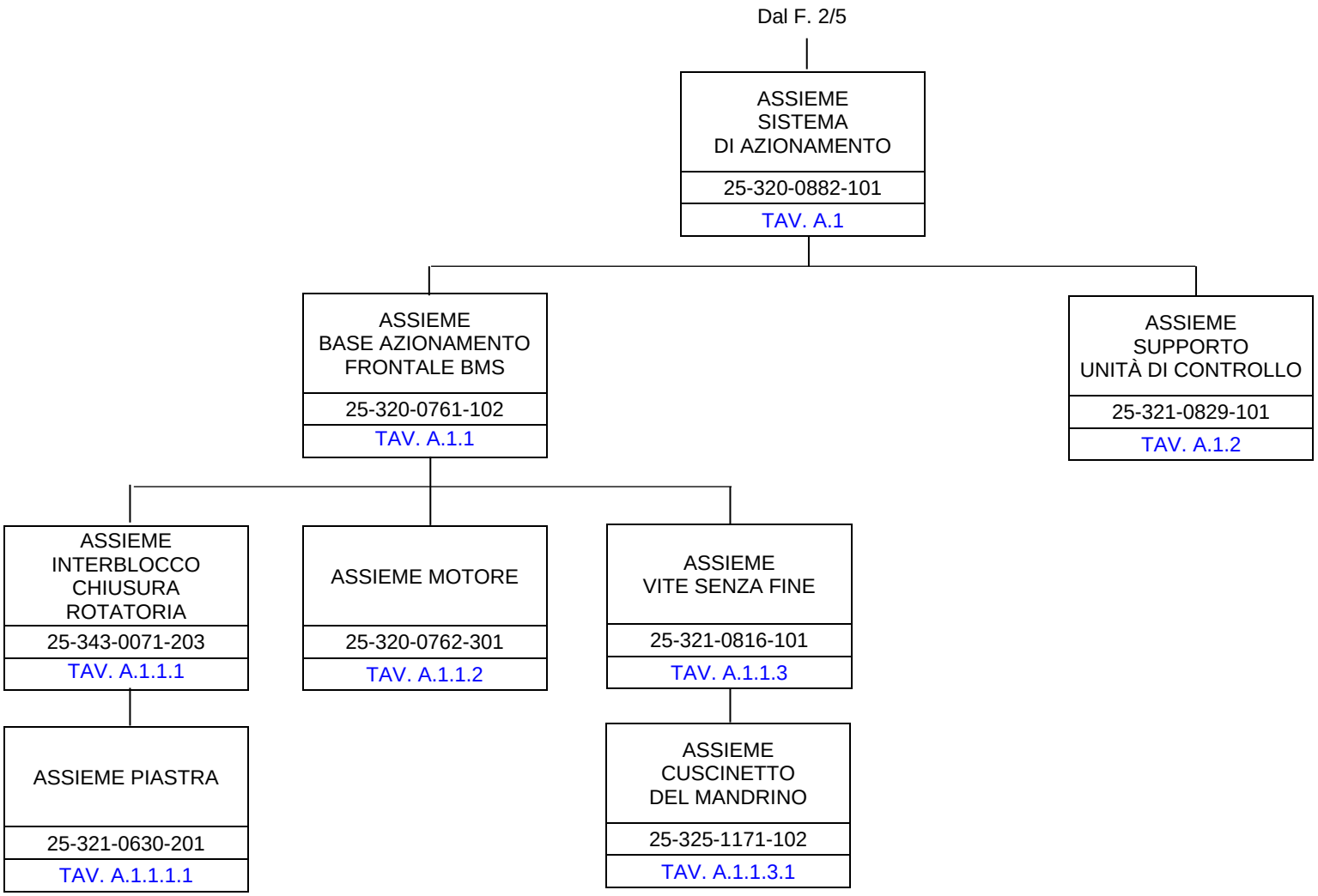

SCHEMA DI CONFIGURAZIONE	HMU BLUES HTR412/HTR312 - PORTE DI SALITA	SCHALTBAU BODE GmbH	F. 3 / 5

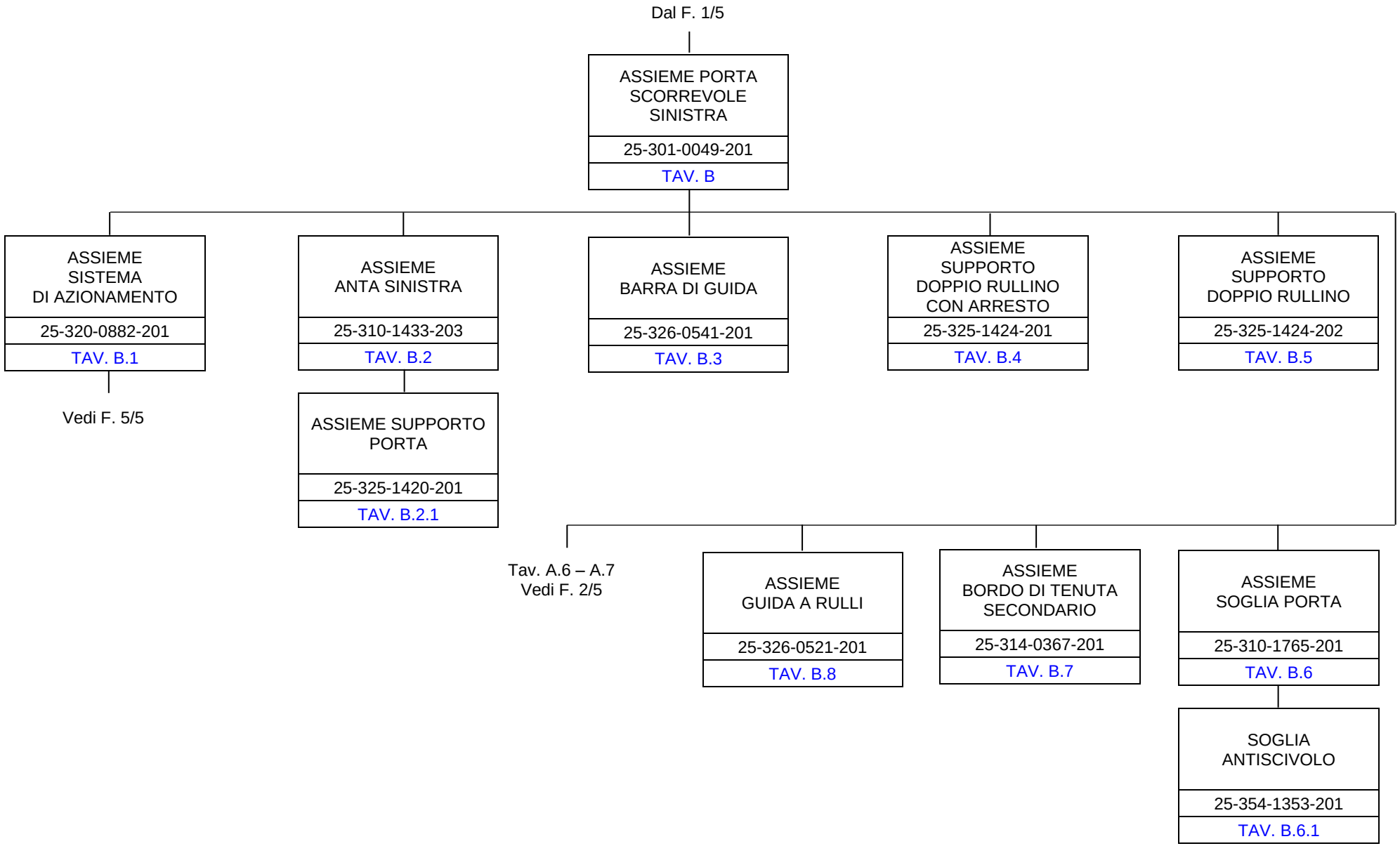

SCHEMA DI CONFIGURAZIONE	HMU BLUES HTR412/HTR312 - PORTE DI SALITA	SCHALTBAU BODE GmbH	F. 4 / 5

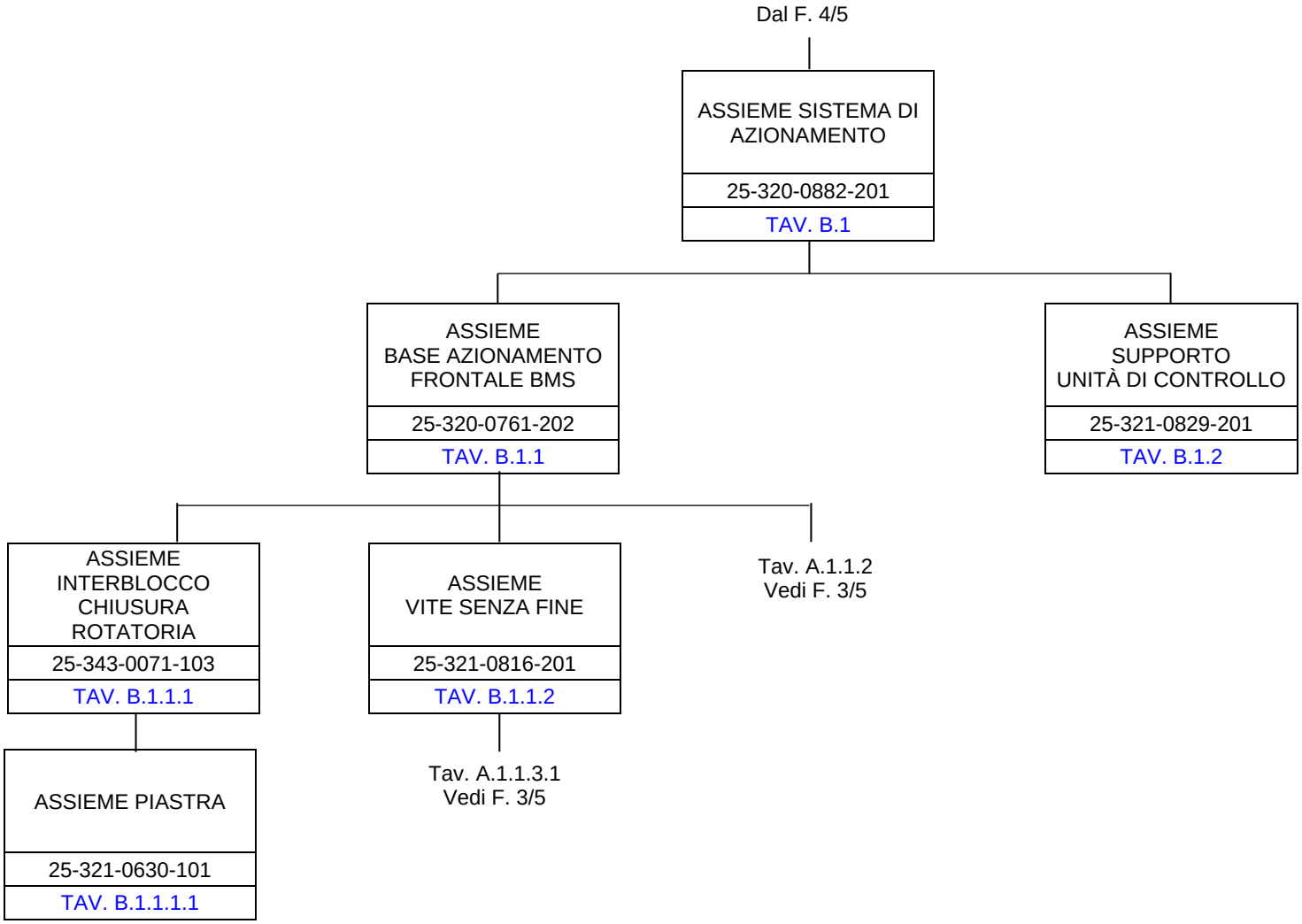

SCHEMA DI CONFIGURAZIONE	HMU BLUES HTR412/HTR312 - PORTE DI SALITA	SCHALTBAU BODE GmbH	F. 5 / 5

TAVOLE FIGURATE

Cat. e progr. FS	DESCRIZIONE	Riferim. Sulla tavola	C.D. Fornit.	Codice ditta documento	Documento identificativo		Numero di pezzi in opera	Unità di conto	NOTE
					Numero	Segno Matr. Pos.			
a	b	c	d	e	f	g	h	i	j
	Assieme porta scorrevole destra	1*	1	1179	25-301-0049-101		4		Vedi Tav. A
	Assieme porta scorrevole sinistra	2*	1	1179	25-301-0049-201		4		Vedi Tav. B

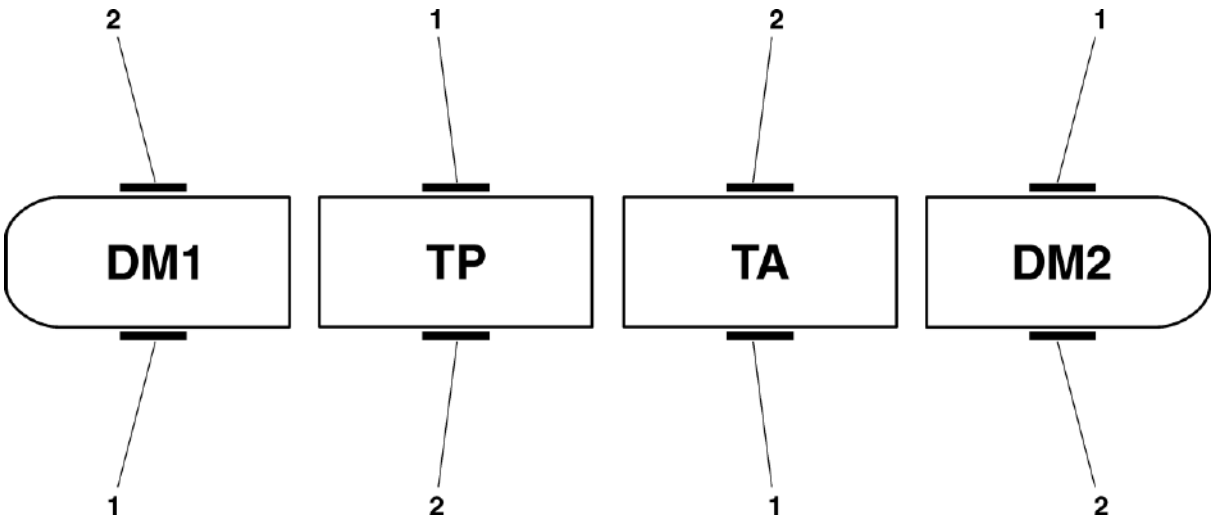

HMU BLUES HTR412/HTR312 - PORTE DI SALITA	PORTE DI SALITA HTR412	N. Elenco composiz.	Cat./Progr. FS	Tavola ALFA
Catalogo n. 2.05.1288		N. Disegno		Edizione MARZO 2024

Cat. e progr. FS	DESCRIZIONE	Riferim. Sulla tavola	C.D. Fornit.	Codice ditta documento	Documento identificativo		Numero di pezzi in opera	Unità di conto	NOTE
					Numero	Segno Matr. Pos.			
a	b	c	d	e	f	g	h	i	j
	Assieme porta scorrevole destra	1*	1	1179	25-301-0049-101		3		Vedi Tav. A
	Assieme porta scorrevole sinistra	2*	1	1179	25-301-0049-201		3		Vedi Tav. B

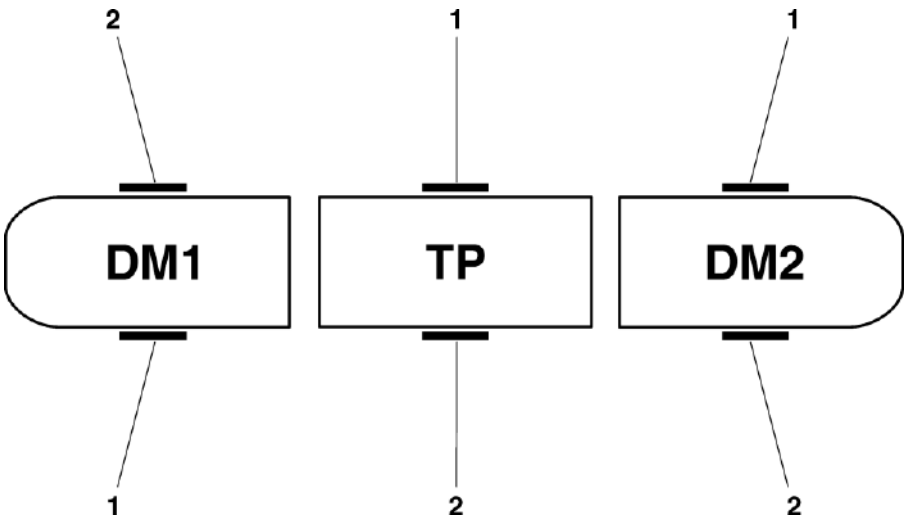

HMU BLUES HTR412/HTR312 - PORTE DI SALITA	PORTE DI SALITA HTR312	N. Elenco composiz.	Cat./Progr. FS	Tavola **BETA**
Catalogo n. 2.05.1288		N. Disegno		Edizione MARZO 2024

Cat. e progr. FS	DESCRIZIONE	Riferim. Sulla tavola	C.D. Fornit.	Codice ditta documento	Documento identificativo		Numero di pezzi in opera	Unità di conto	NOTE
					Numero	Segno Matr. Pos.			
a	b	c	d	e	f	g	h	i	j
	Assieme sistema di azionamento	1*	1	1179	25-320-0882-101		1		Vedi Tav. A.1
725/300	Altoparlante	2	1	1179	25-714-7042-301		2		
725/301	Assieme anta destra	3*	1	1179	25-310-1433-103		1		Vedi Tav. A.2
725/896	Cavo di collegamento altoparlante esterno	4	1	1179	25-008-0267-408		1		
720/309	Assieme guida a rulli	5*	1	1179	25-326-0521-101		1		Vedi Tav. A.10
707/539	Frontale anteriore nero EAO art. 56-1000	6	2	1179	25-714-6058-304		2		
721/686	Cavo di collegamento 6 poli M8x1-XCOM	7	1	1179	25-008-0159-406		1		
721/687	Cavo di collegamento 6 poli M8x1-XCOM	8	1	1179	25-008-0159-405		1		
721/690	Assieme barra di guida	9*	1	1179	25-326-0541-101		1		Vedi Tav. A.3
721/688	Cavo di collegamento 6 poli M8x1-XCOM	10	1	1179	25-008-0159-407		1		
725/897	Cavo di collegamento altoparlante interno	11	1	1179	25-008-0267-405		1		
721/689	Cavo di collegamento a 6 poli	12	1	1179	25-008-0252-401		1		
	Nipplo di giunzione intagliato	13	1	1179	25-790-1008-301		1		
721/691	Assieme supporto doppio rullino con arresto	14*	1	1179	25-325-1424-101		1		Vedi Tav. A.4
720/323	Protezione antischiacciamento portale completa	15	1	1179	25-316-0299-101		1		
721/692	Assieme supporto doppio rullino	16*	1	1179	25-325-1424-102		1		Vedi Tav. A.5
720/310	Assieme sblocco di emergenza esterno	17*	1	1179	25-883-0161-101		1		Vedi Tav. A.6
720/314	Luce di segnalazione Led bianco	18	1	1179	25-717-2041-301		1		
725/303	Assieme sblocco di emergenza interno	19*	1	1179	25-883-0174-302		1		Vedi Tav. A.7
720/306	Cavo Bowden interno completo	20	1	1179	25-880-0088-407		1		
720/307	Cavo Bowden esterno completo	21	1	1179	25-880-0088-408		1		
	Nipplo intagliato	22	1	1179	25-790-1005-301		1		
720/317	Pulsante Escha PK28-FA	23	3	1179	25-714-6170-305		1		
720/316	Pulsante Escha PK28-Z	24	3	1179	25-714-6173-301		1		
721/170	Pulsante Escha PK28-Z	25	3	1179	25-714-6173-302		1		
720/315	Interruttore serratura quadra	26	1	1179	25-714-0058-301		1		
725/898	Assieme soglia porta	27*	1	1179	25-310-1765-101		1		Vedi Tav. A.8
720/311	Spia Led completa con cavo di collegamento	28	1	1179	25-717-2020-310		1		
721/693	Assieme bordo di tenuta secondario	29*	1	1179	25-314-0367-101		1		Vedi Tav. A.9
	Piastra	30	1	1179	25-373-1527-301		2		
	Vite T.E. M12x40 ISO 4017	31	1	1179	25-802-1194-376		4		
	Rondella autobloccante Ø12	32	1	1179	25-838-0022-304		4		
	Vite T.E. M6x20 ISO 4017	33	1	1179	25-802-1098-480		9		

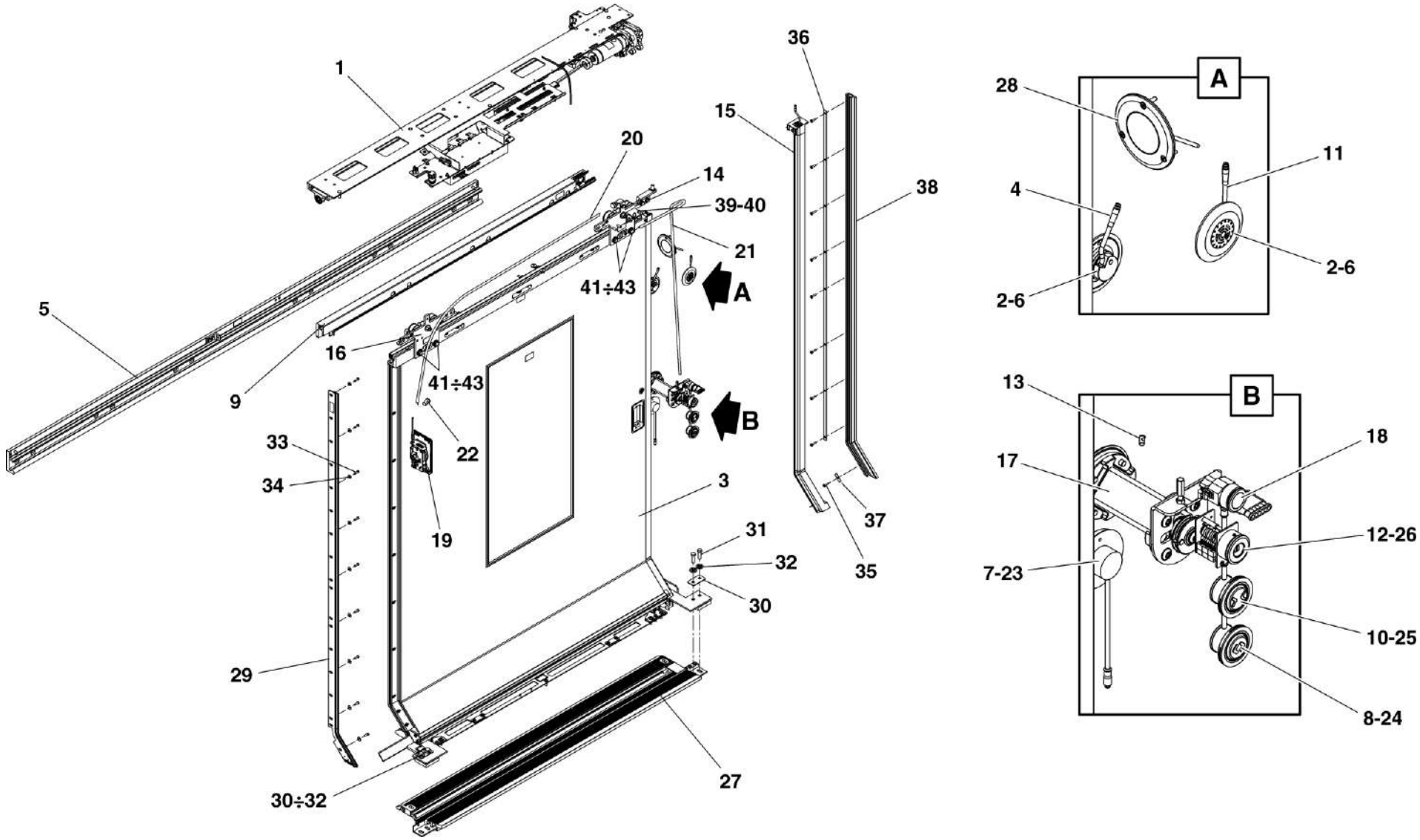

HMU BLUES HTR412/HTR312 - PORTE DI SALITA	ASSIEME PORTA SCORREVOLE DESTRA	N. Elenco composiz.	Cat./Progr. FS	Tavola A
Catalogo n. 2.05.1288		N. Disegno 25-301-0049-101		Edizione MARZO 2024

Cat. e progr. FS	DESCRIZIONE	Riferim. Sulla tavola	C.D. Fornit.	Codice ditta documento	Documento identificativo		Numero di pezzi in opera	Unità di conto	NOTE
					Numero	Segno Matr. Pos.			
a	b	c	d	e	f	g	h	i	j
	Rondella piana larga Ø6,4 ISO 7093	34	1	1179	25-830-8006-480		9		
	Vite a testa flangiata Torx M6x25	35	1	1179	25-793-4047-303		9		
	Supporto	36	1	1179	25-373-1556-301		1		
	Supporto	37	1	1179	25-373-1556-302		1		
	Barra di supporto guarnizione	38	1	1179	25-354-1180-101		1		
	Vite T.E. M8x25 ISO 4017	39	8	0030	AA05CA6		2		
	Rondella elastica conica M8 DIN 6796	40	8	0030	211NB50006B46VR31		2		
	Rondella elastica conica M10 DIN 6796	41	8	0030	211NB50006B46VQ31		4		
	Rondella piana larga Ø10 ISO 7093	42	8	0030	AA0642X		4		
	Vite T.E. M10x40 ISO 4017	43	8	0030	AA084MV		4		

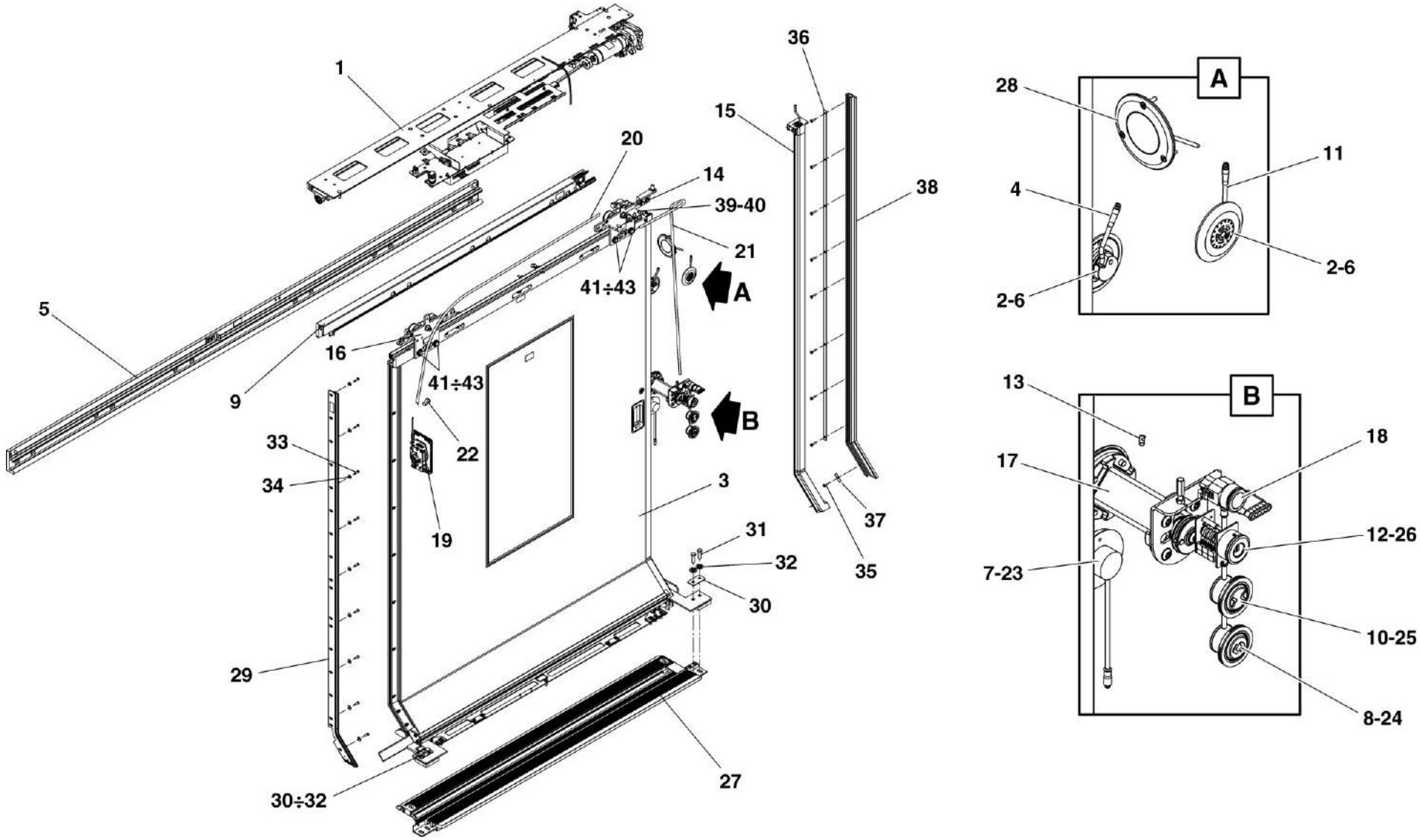

HMU BLUES HTR412/HTR312 - PORTE DI SALITA	ASSIEME PORTA SCORREVOLE DESTRA	N. Elenco composiz.	Cat./Progr. FS	Tavola A
Catalogo n. 2.05.1288		N. Disegno 25-301-0049-101		Edizione MARZO 2024

Cat. e progr. FS	DESCRIZIONE	Riferim. Sulla tavola	C.D. Fornit.	Codice ditta documento	Documento identificativo		Numero di pezzi in opera	Unità di conto	NOTE
					Numero	Segno Matr. Pos.			
a	b	c	d	e	f	g	h	i	j
	Assieme base azionamento frontale BMS	1*	1	1179	25-320-0761-102		1		Vedi Tav. A.1.1
	Piastra supporto interruttore	2	1	1179	25-366-2659-101		1		
	Assieme supporto unità di controllo	3*	1	1179	25-321-0829-101		1		Vedi Tav. A.1.2
	Dado esagonale M8 ISO 4032	4	1	1179	25-810-2006-364		7		
	Rondella elastica conica Ø8 DIN 6796	5	1	1179	25-831-3009-214		7		
	Fissaggio per cablaggio (ancoraggio a scatto)	6	1	1179	25-716-9004-301		4		
	Supporto per fascette	7	1	1179	25-710-0001-401		8		
	Vite T.S.E.I. M4x8 EN ISO 10642	8	1	1179	25-801-5031-364		9		

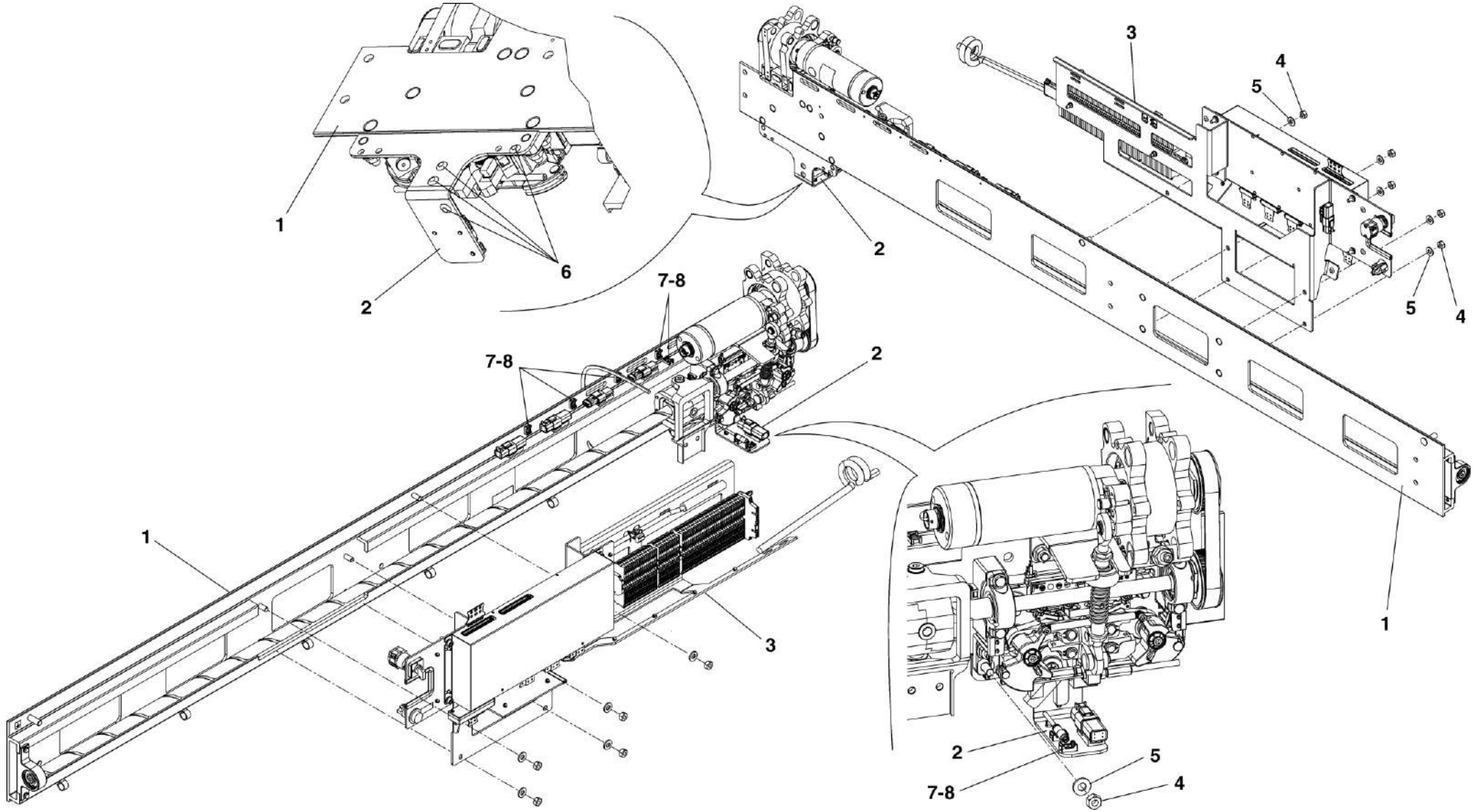

HMU BLUES HTR412/HTR312 - PORTE DI SALITA	ASSIEME SISTEMA DI AZIONAMENTO	N. Elenco composiz.	Cat./Progr. FS	Tavola **A.1**
Catalogo n. 2.05.1288		N. Disegno 25-320-0882-101		Edizione MARZO 2024

Cat. e progr. FS	DESCRIZIONE	Riferim. Sulla tavola	C.D. Fornit.	Codice ditta documento	Documento identificativo		Numero di pezzi in opera	Unità di conto	NOTE
					Numero	Segno Matr. Pos.			
a	b	c	d	e	f	g	h	i	j
720/328	Assieme interblocco chiusura rotatoria	1*	1	1179	25-343-0071-203		1		Vedi Tav. A.1.1.1
720/330	Cinghia dentata Gates art. HTD 385 5M 15	2	4	1179	25-762-2001-354		1		
	Assieme motore	3*	1	1179	25-320-0762-301		1		Vedi Tav. A.1.1.2
	Piastra portante	4	1	1179	25-373-1488-101		1		
725/310	Assieme vite senza fine	5*	1	1179	25-321-0816-101		1		Vedi Tav. A.1.1.3
	Controsupporto molla	6	1	1179	25-366-2633-101		1		
	Bullone filettato	7	1	1179	25-383-0461-301		1		
	Bullone trasversale	8	1	1179	25-383-0237-301		1		
	Rondella Nord-Lock NL10SP	9	1	1179	25-793-4023-316		1		
	Dado esagonale autobloccante M10 ISO 7042	10	1	1179	25-811-5007-480		1		
721/181	Albero di supporto	11	1	1179	25-383-0456-301		1		
	Anello Seeger 12x1 DIN 471	12	1	1179	25-834-1010-224		1		
	Rondella elastica conica Ø8 DIN 6796	13	1	1179	25-831-3009-214		6		
	Dado esagonale M8 ISO 4032	14	1	1179	25-810-2006-364		6		
	Vite T.E. M6x20 ISO 4017	15	1	1179	25-802-1098-364		4		
	Rondella elastica conica Ø6 DIN 6796	16	1	1179	25-831-3007-214		4		
	Anello Seeger 10x1 DIN 471	17	1	1179	25-834-1008-224		2		
	Vite T.E. M5x12 ISO 4017	18	1	1179	25-802-1064-364		2		
	Rondella elastica conica Ø5 DIN 6796	19	1	1179	25-831-3006-214		2		
	Bullone	20	1	1179	25-845-3192-303		1		

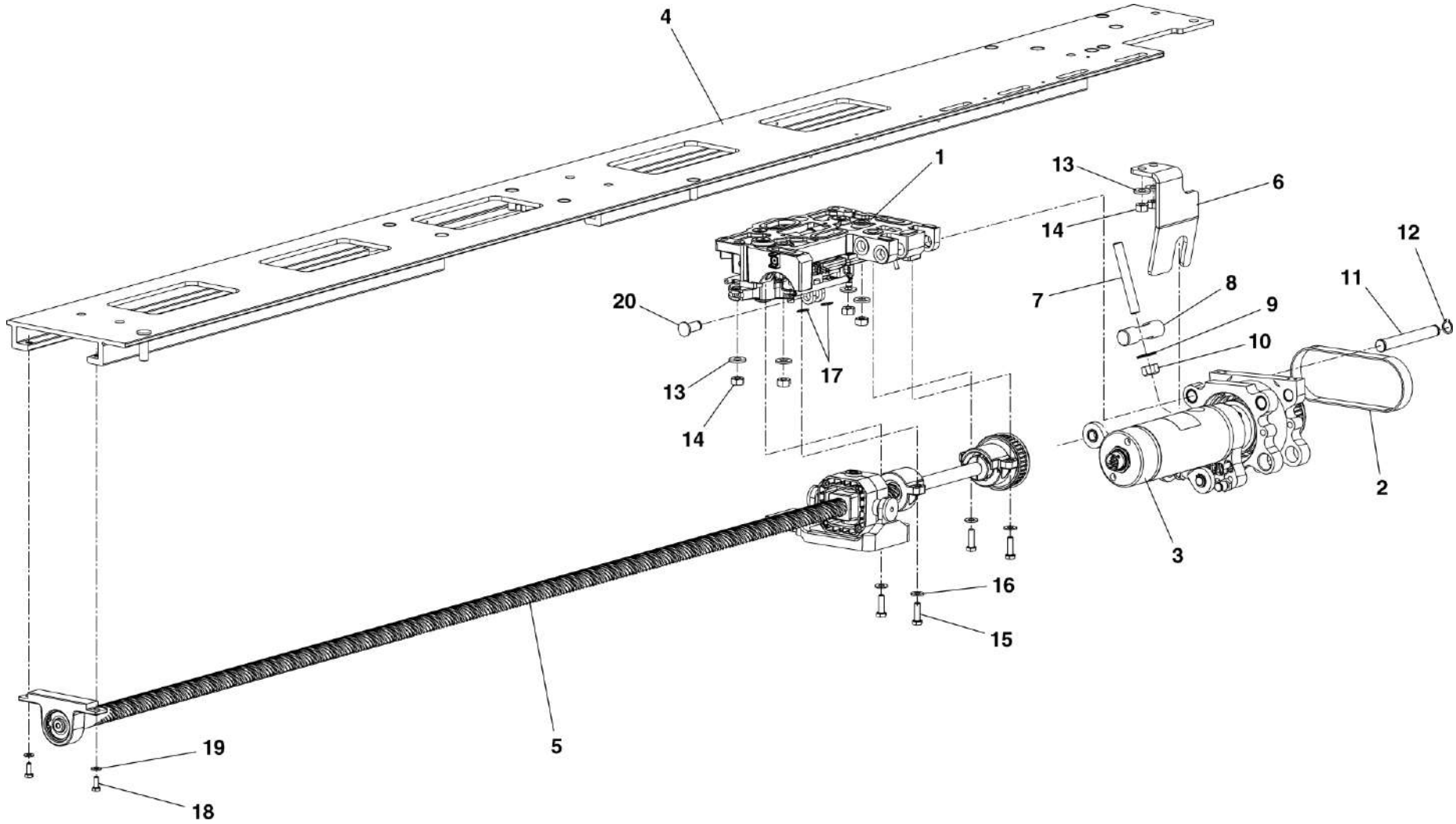

HMU BLUES HTR412/HTR312 - PORTE DI SALITA	ASSIEME BASE AZIONAMENTO FRONTALE BMS	N. Elenco composiz.	Cat./Progr. FS	Tavola **A.1.1**
Catalogo n. 2.05.1288		N. Disegno 25-320-0761-102		Edizione MARZO 2024

Cat. e progr. FS	DESCRIZIONE	Riferim. Sulla tavola	C.D. Fornit.	Codice ditta documento	Documento identificativo		Numero di pezzi in opera	Unità di conto	NOTE
					Numero	Segno Matr. Pos.			
a	b	c	d	e	f	g	h	i	j
720/340	Interruttore a scatto con connettore DTM04-3P	1	1	1179	25-714-0039-303		2		
720/339	Interruttore a scatto lungh. cavo 650 mm	2	1	1179	25-714-0019-306		1		
721/171	Molla di tensione	3	1	1179	25-821-5003-325		1		
	Fermo	4	1	1179	25-376-0087-301		1		
705/774	Interruttore a scatto lungh. cavo 650 mm	5	1	1179	25-714-0019-305		1		
	Assieme piastra	6*	1	1179	25-321-0630-201		1		Vedi Tav. A.1.1.1.1
721/172	Albero di supporto	7	1	1179	25-383-0242-301		1		
721/173	Camma	8	1	1179	25-324-0144-101		1		
721/174	Camma	9	1	1179	25-324-0144-201		1		
721/175	Leva	10	1	1179	25-342-0216-301		2		
721/176	Manicotto JEM-10-09	11	1	1179	25-742-0023-301		2		
	Piastra di rilascio	12	1	1179	25-362-0430-301		1		
	Piastra di rilascio	13	1	1179	25-362-0430-303		1		
	Forchetta	14	1	1179	25-324-0146-101		1		
	Ponte di collegamento	15	1	1179	25-366-1693-301		1		
721/177	Perno di bloccaggio	16	1	1179	25-383-0377-301		2		
721/180	Albero	17	1	1179	25-383-0428-301		1		
	Perno	18	1	1179	25-383-0428-302		1		
721/181	Albero di supporto	19	1	1179	25-383-0456-301		1		
721/178	Molla di torsione Gutekunst art. T-18884R	20	5	1179	25-821-7001-309		1		
721/179	Boccola	21	1	1179	25-383-0268-301		1		
	Giunto	22	1	1179	25-363-0846-301		1		
	Vite T.C.E.I. M4x10 ISO 4762	23	1	1179	25-800-2038-964		2		
	Rondella di sicurezza Ø10 inox	24	1	1179	25-793-3041-301		2		
	Anello Seeger 15x1 DIN 471	25	1	1179	25-834-1013-224		2		
	Anello Seeger 10x1 DIN 471	26	1	1179	25-834-1008-224		2		
	Anello Seeger 12x1 DIN 471	27	1	1179	25-834-1010-224		1		
	Rondella di sicurezza Ø6 inox	28	1	1179	25-793-3041-304		1		
	Rondella piana larga Ø8,4 ISO 7093	29	1	1179	25-830-8008-004		1		
	Rondella di sicurezza Ø4 inox	30	1	1179	25-793-3041-303		4		
	Bullone	31	1	1179	25-845-1313-301		4		
	Vite T.C.E.I. M5x12 ISO 4762	32	1	1179	25-800-2069-480		2		
	Vite T.S.E.I. M8x16 DIN 7991	33	1	1179	25-801-5124-364		3		

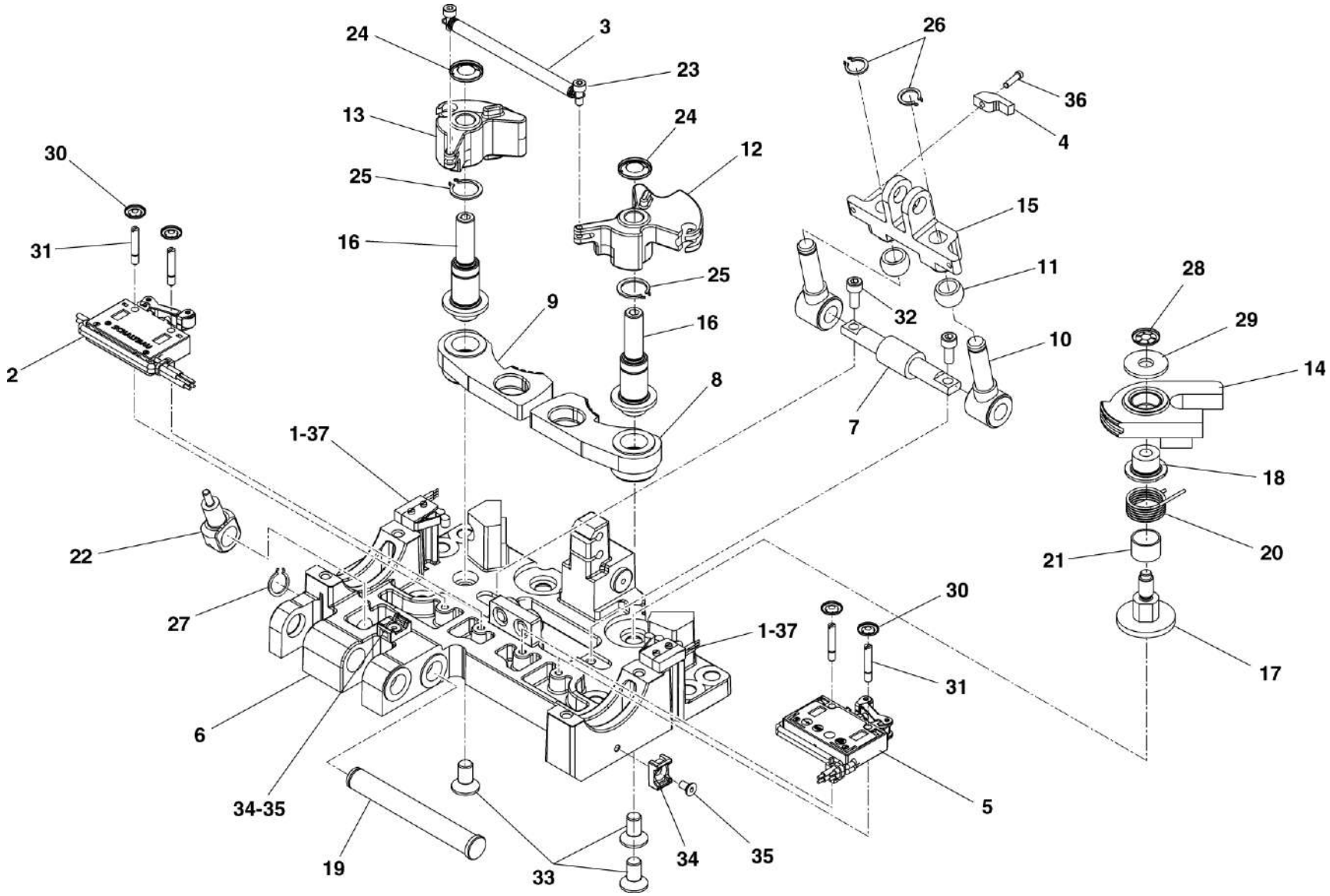

HMU BLUES HTR412/HTR312 - PORTE DI SALITA	ASSIEME INTERBLOCCO CHIUSURA ROTATORIA	N. Elenco composiz.	Cat./Progr. FS	Tavola **A.1.1.1**
Catalogo n. 2.05.1288		N. Disegno 25-343-0071-203	720/328	Edizione MARZO 2024

Cat. e progr. FS	DESCRIZIONE	Riferim. Sulla tavola	C.D. Fornit.	Codice ditta documento	Documento identificativo		Numero di pezzi in opera	Unità di conto	NOTE
					Numero	Segno Matr. Pos.			
a	b	c	d	e	f	g	h	i	j
	Supporto per fascette	34	1	1179	25-710-0001-401		2		
	Vite T.S.E.I. M4x8 EN ISO 10642	35	1	1179	25-801-5031-364		2		
	Vite T.C.E.I. M4x20 ISO 4762	36	1	1179	25-800-2041-964		1		
	Vite T.C.I. M2x10 EN ISO 1207	37	1	1179	25-800-0247-944		4		

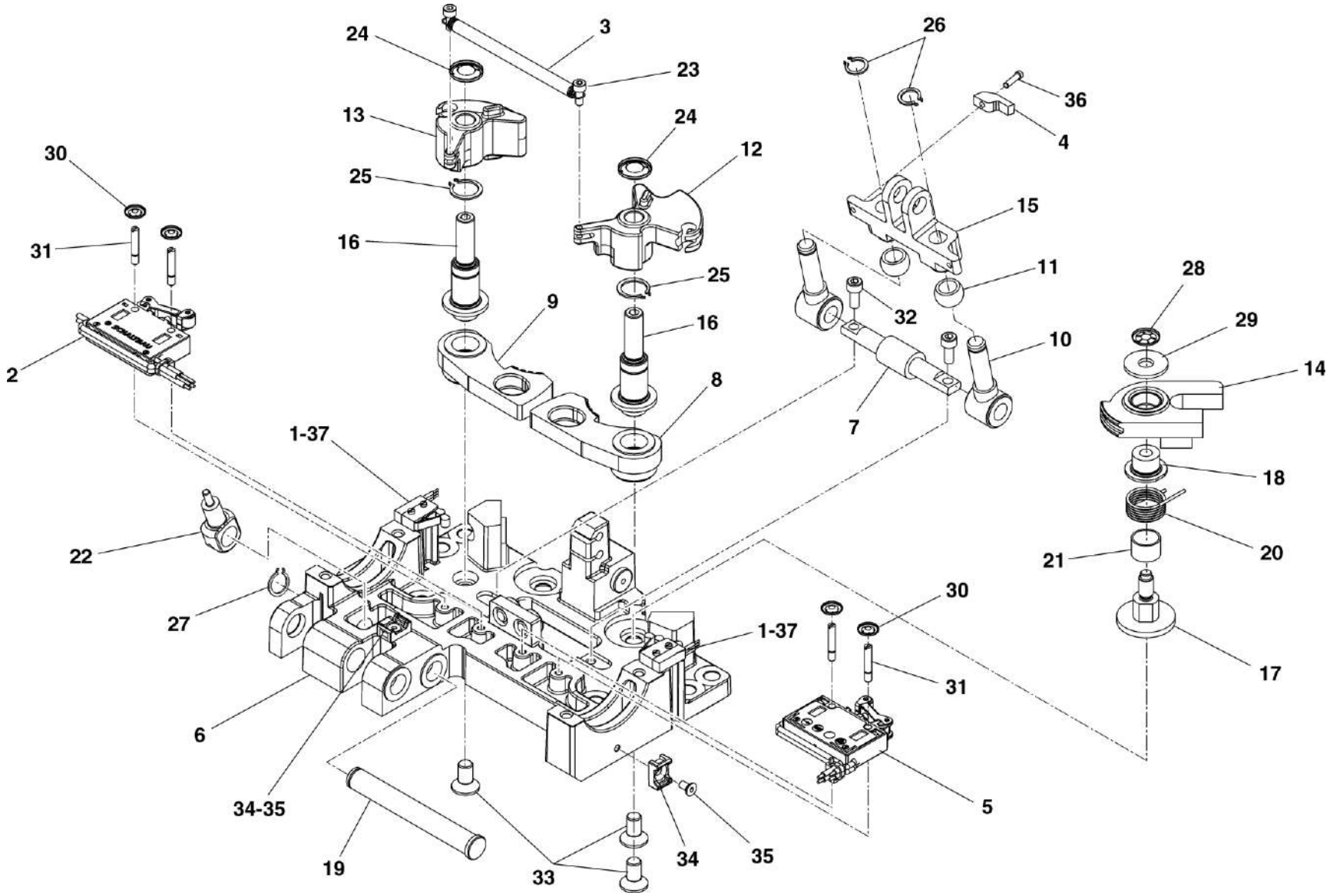

HMU BLUES HTR412/HTR312 - PORTE DI SALITA	ASSIEME INTERBLOCCO CHIUSURA ROTATORIA	N. Elenco composiz.	Cat./Progr. FS	Tavola **A.1.1.1**
Catalogo n. 2.05.1288		N. Disegno 25-343-0071-203	720/328	Edizione MARZO 2024

Cat. e progr. FS	DESCRIZIONE	Riferim. Sulla tavola	C.D. Fornit.	Codice ditta documento	Documento identificativo		Numero di pezzi in opera	Unità di conto	NOTE
					Numero	Segno Matr. Pos.			
a	b	c	d	e	f	g	h	i	j
	Tappo con lamelle GummiVogt art. 1615	1	6	1179	25-952-0190-301		6		
720/361	Boccola flangiata Igus Iglidur art. GFM-1214-07	2	7	1179	25-850-3002-326		4		
	Piastra	3	1	1179	25-373-1090-201		1		

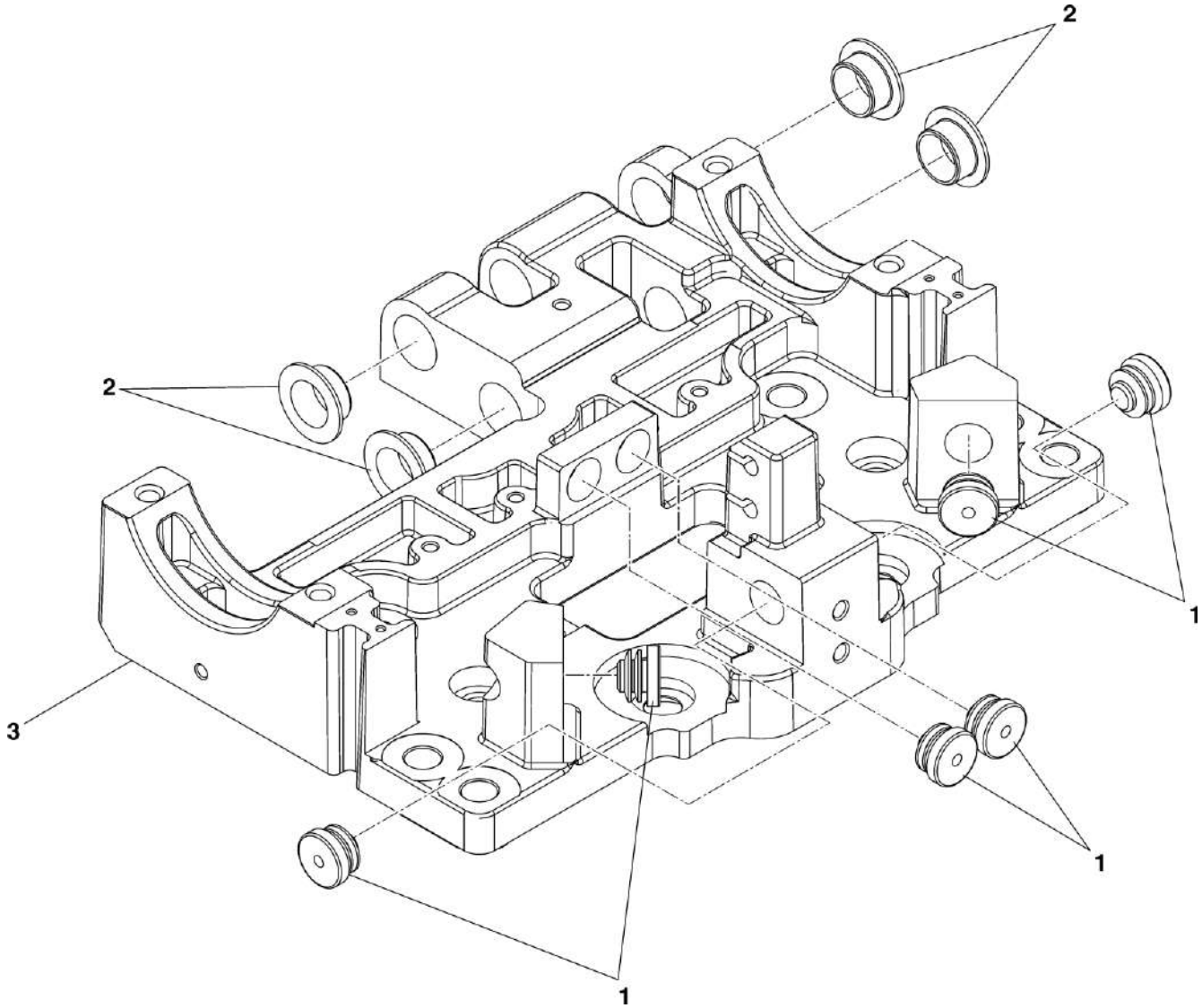

HMU BLUES HTR412/HTR312 - PORTE DI SALITA	ASSIEME PIASTRA	N. Elenco composiz.	Cat./Progr. FS	Tavola A.1.1.1.1
Catalogo n. 2.05.1288		N. Disegno 25-321-0630-201		Edizione MARZO 2024

Cat. e progr. FS	DESCRIZIONE	Riferim. Sulla tavola	C.D. Fornit.	Codice ditta documento	Documento identificativo		Numero di pezzi in opera	Unità di conto	NOTE
					Numero	Segno Matr. Pos.			
a	b	c	d	e	f	g	h	i	j
720/331	Puleggia per cinghia dentata	1	1	1179	25-865-0064-301		1		
720/332	Asta per cremonese completa	2	1	1179	25-341-0179-301		1		
720/333	Motore elettrico con rotismo epicicloidale e supporto 60V	3	1	1179	25-715-0087-302		1		
	Boccola cilindrica Igus Iglidur art. GSM-1214-14	4	7	1179	25-850-2002-337		4		
	Distanziale Ø20 L=18,2	5	1	1179	25-836-1002-317		1		
	Rondella	6	1	1179	25-836-0002-301		1		
	Bullone per meccanismo di disaccoppiamento	7	1	1179	25-363-0840-301		1		
	Anello Seeger 10x1 DIN 471	8	1	1179	25-834-1008-224		1		
	Rondella Nord-Lock DNL6SP	9	1	1179	25-793-4023-304		1		
	Vite T.E. M6x16 ISO 4017	10	1	1179	25-802-1096-364		1		

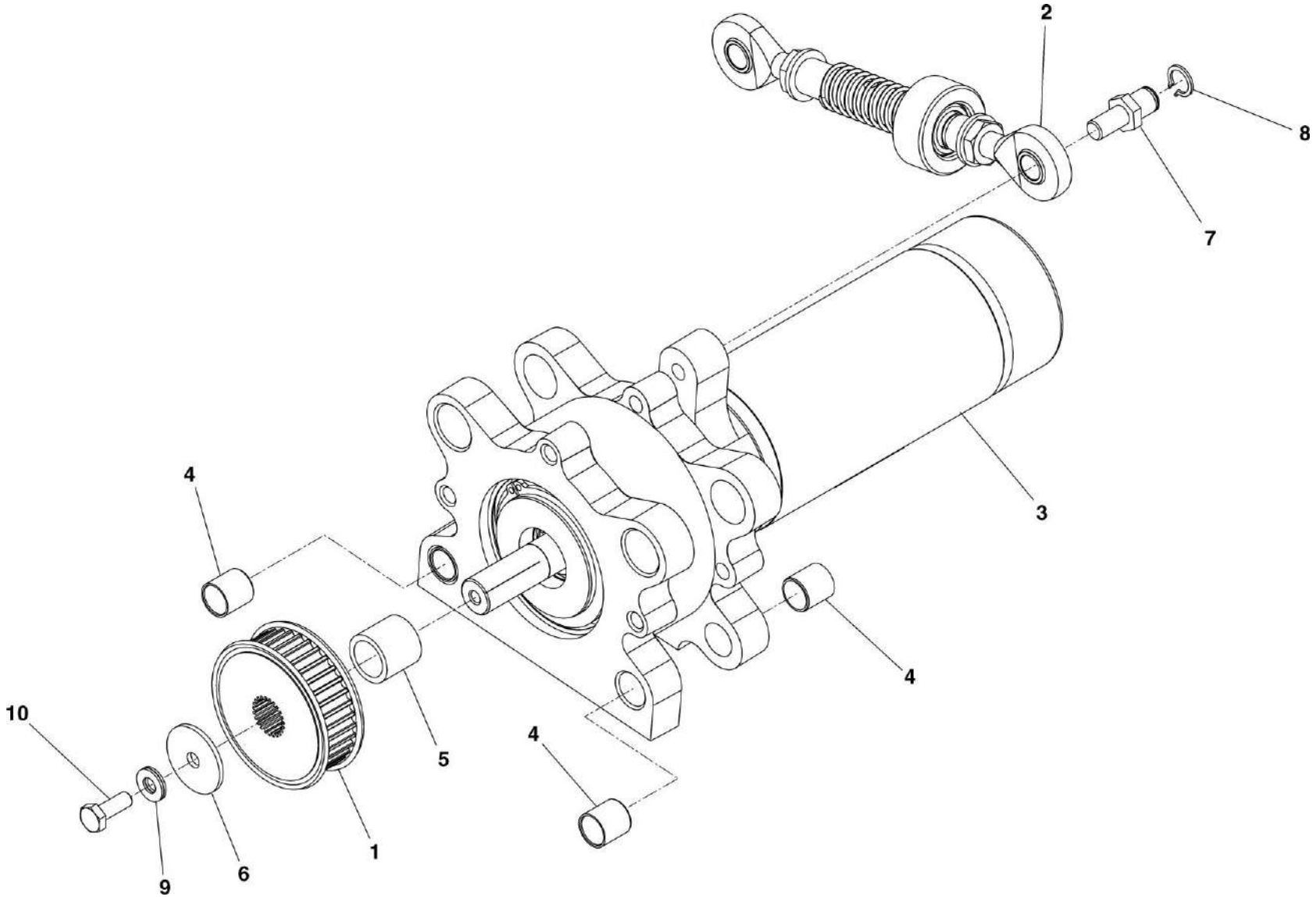

HMU BLUES HTR412/HTR312 - PORTE DI SALITA	ASSIEME MOTORE	N. Elenco composiz.	Cat./Progr. FS	Tavola **A.1.1.2**
Catalogo n. 2.05.1288		N. Disegno 25-320-0762-301		Edizione MARZO 2024

Cat. e progr. FS	DESCRIZIONE	Riferim. Sulla tavola	C.D. Fornit.	Codice ditta documento	Documento identificativo		Numero di pezzi in opera	Unità di conto	NOTE
					Numero	Segno Matr. Pos.			
a	b	c	d	e	f	g	h	i	j
725/314	Mandrino trascinatore (filetto destrorso)	1	1	1179	25-383-0584-101		1		
720/331	Puleggia per cinghia dentata	2	1	1179	25-865-0064-301		1		
725/312	Giunto cardanico completo (filetto destrorso)	3	1	1179	25-325-1651-101		1		
	Assieme cuscinetto del mandrino	4*	1	1179	25-325-1171-102		1		Vedi Tav. A.1.1.3.1
	Assieme alloggiamento cuscinetto	5	1	1179	25-325-1652-301		2		
	Anello di fermo	6	1	1179	25-836-0063-301		1		
	Vite T.E. M6x16 ISO 4017	7	1	1179	25-802-1096-364		1		
	Distanziale Ø20 L=6,5	8	1	1179	25-836-1002-318		1		
	Rondella	9	1	1179	25-836-0002-301		1		
	Rondella Nord-Lock DNL6SP	10	1	1179	25-793-4023-304		1		

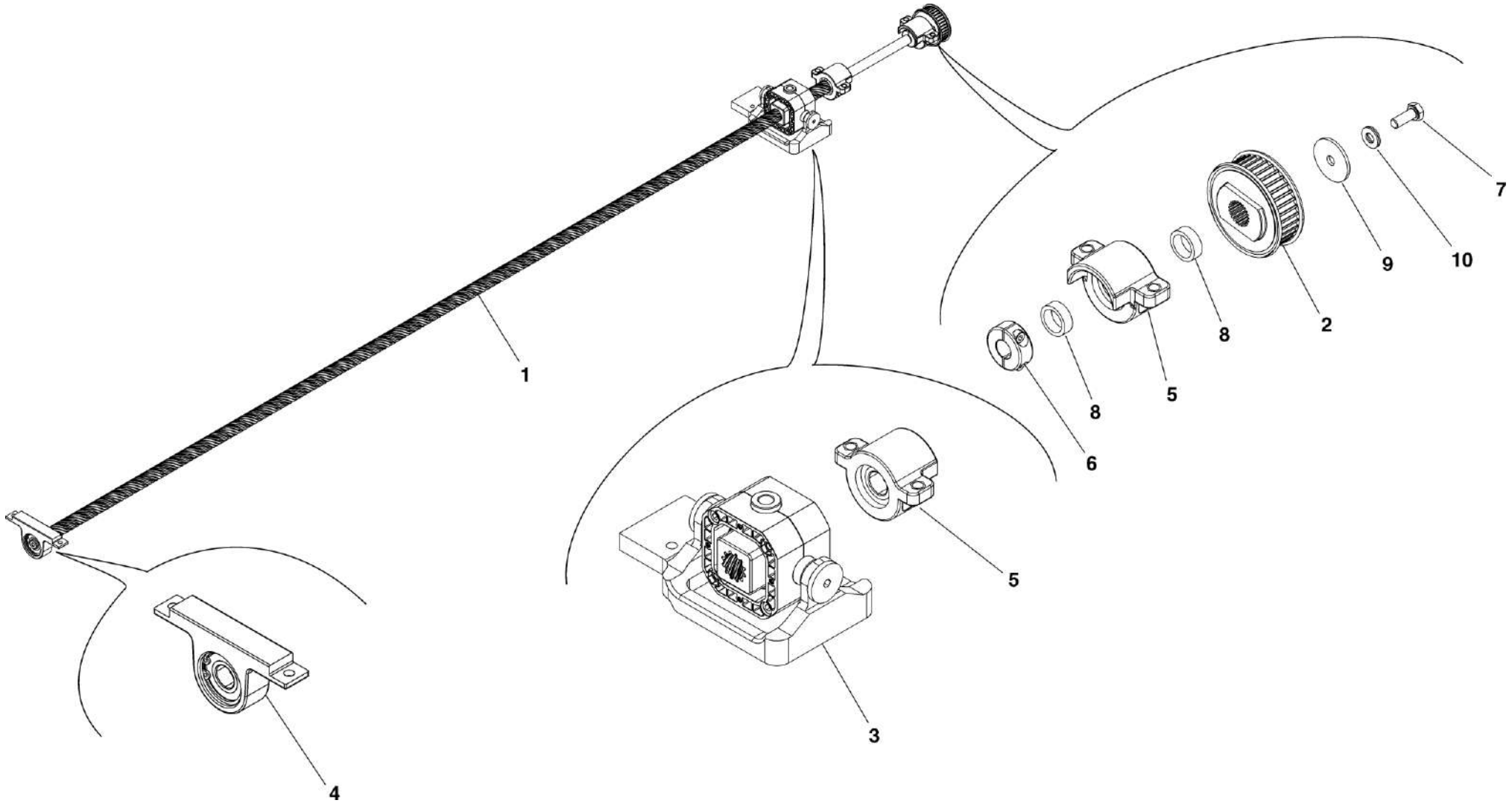

HMU BLUES HTR412/HTR312 - PORTE DI SALITA	ASSIEME VITE SENZA FINE	N. Elenco composiz.	Cat./Progr. FS	Tavola A.1.1.3
Catalogo n. 2.05.1288		N. Disegno 25-321-0816-101	725/310	Edizione MARZO 2024

Cat. e progr. FS	DESCRIZIONE	Riferim. Sulla tavola	C.D. Fornit.	Codice ditta documento	Documento identificativo		Numero di pezzi in opera	Unità di conto	NOTE
					Numero	Segno Matr. Pos.			
a	b	c	d	e	f	g	h	i	j
720/338	Cuscinetto radiale rigido a sfere 6202-2RSR	1	1	1179	25-740-0003-332		1		
	Supporto	2	1	1179	25-366-2090-102		1		
	Anello Seeger 35x1,5 DIN 472	3	1	1179	25-834-2024-224		1		

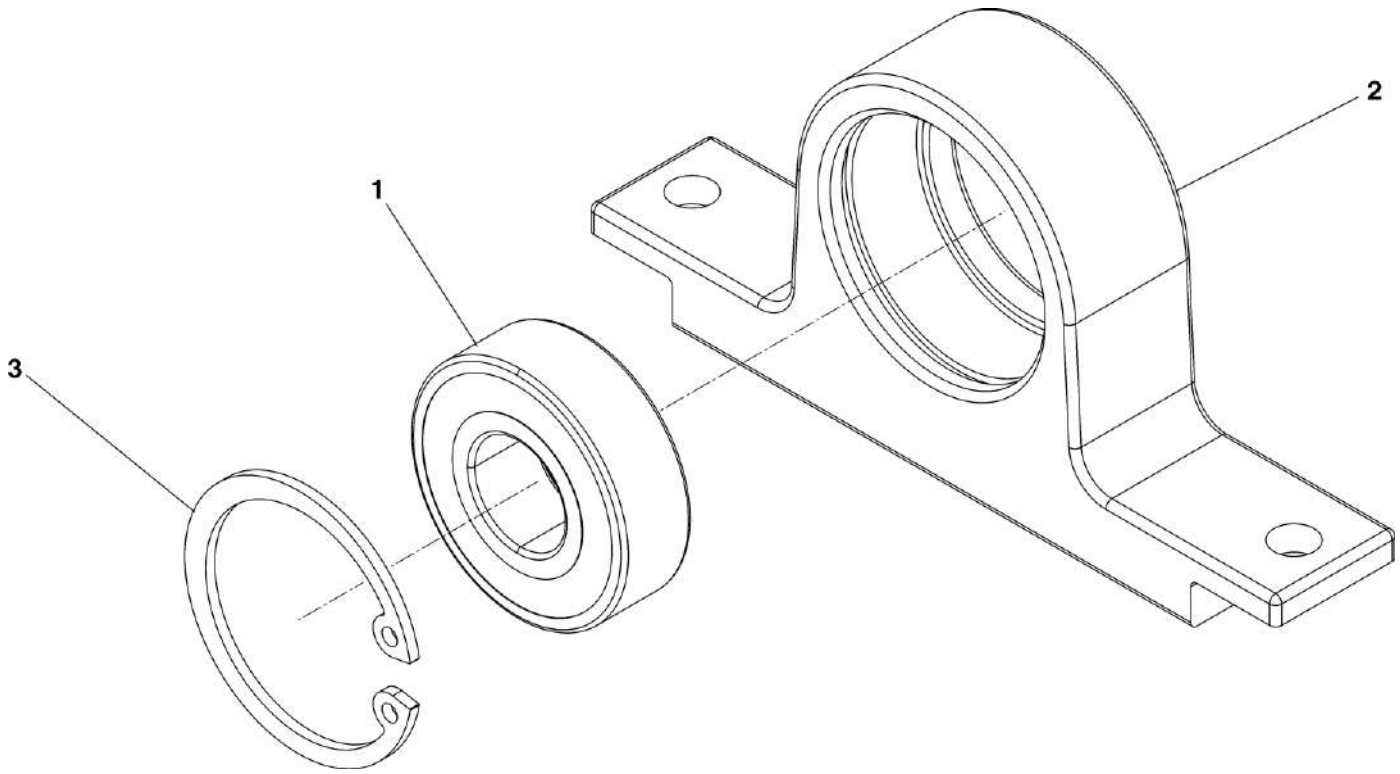

HMU BLUES HTR412/HTR312 - PORTE DI SALITA	ASSIEME CUSCINETTO DEL MANDRINO	N. Elenco composiz.	Cat./Progr. FS	Tavola A.1.1.3.1
Catalogo n. 2.05.1288		N. Disegno 25-325-1171-102		Edizione MARZO 2024

Cat. e progr. FS	DESCRIZIONE	Riferim. Sulla tavola	C.D. Fornit.	Codice ditta documento	Documento identificativo		Numero di pezzi in opera	Unità di conto	NOTE
					Numero	Segno Matr. Pos.			
a	b	c	d	e	f	g	h	i	j
725/316	Centralina controllo porta MTB3	1	1	1179	25-003-3056-301		1		
700/502	Pulsante unipolare con cappuccio rosso	2	1	1179	25-714-6059-301		1		
720/342	Selettore a 2 posizioni	3	1	1179	25-714-0056-302		1		
	Cavo a spirale per motore	4	1	1179	25-008-0262-401		1		
	Fascio di cablaggio	5	1	1179	25-301-0049-451		1		
	Supporto unità di controllo	6	1	1179	25-366-3150-101		1		
	Profilo di protezione dei bordi	7	1	1179	25-951-0132-001		Q.B.		
	Vite T.C.E.I. M6x20 ISO 4762	8	1	1179	25-800-2101-364		4		
	Rondella elastica conica Ø6 DIN 6796	9	1	1179	25-831-3007-214		4		
	Clip di fissaggio per connettore	10	1	1179	25-716-0037-305		1		
721/182	Modulo di frenatura 110V	11	1	1179	25-718-2013-301		1		
	Fissaggio per cablaggio (ancoraggio a scatto)	12	1	1179	25-716-9004-301		12		
	Dado esagonale M5 ISO 4032	13	1	1179	25-810-2004-364		2		
	Rondella elastica conica Ø5 DIN 6796	14	1	1179	25-831-3006-214		2		
	Fascetta 3,6x142	N.R.	1	1179	25-791-9005-301		12		

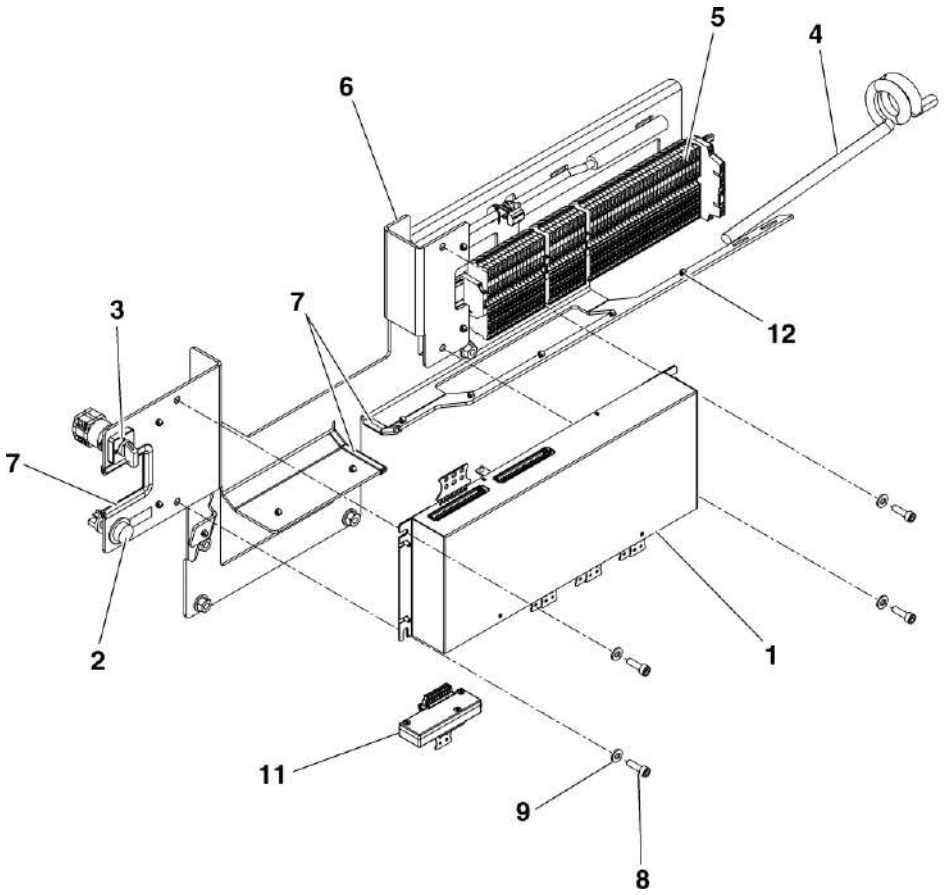

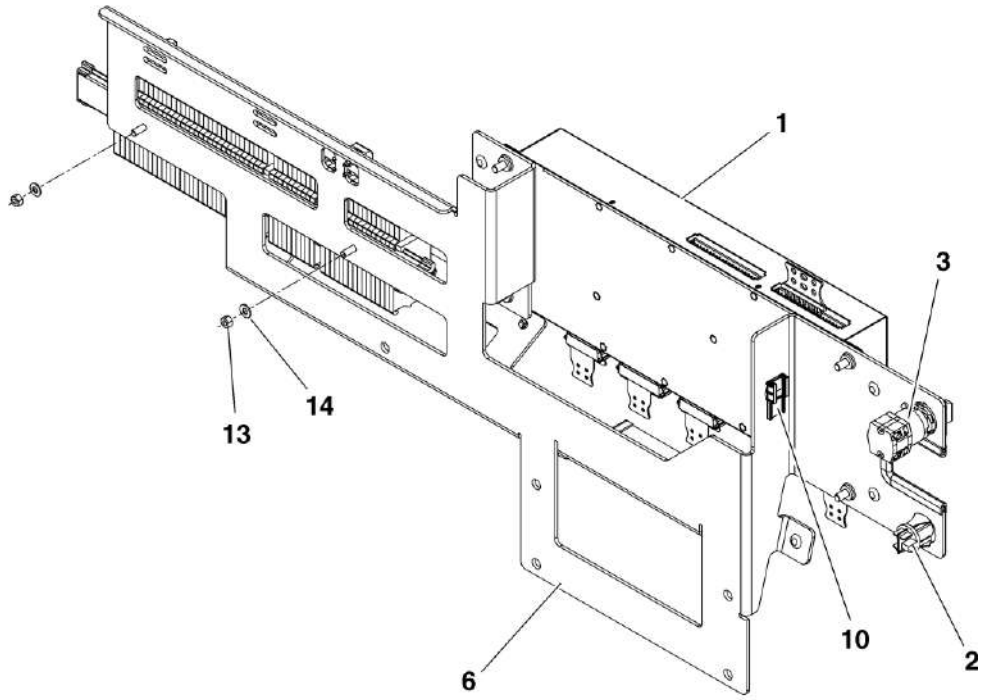

HMU BLUES HTR412/HTR312 - PORTE DI SALITA	ASSIEME SUPPORTO UNITÀ DI CONTROLLO	N. Elenco composiz.	Cat./Progr. FS	Tavola **A.1.2**
Catalogo n. 2.05.1288		N. Disegno **25-321-0829-101**		Edizione MARZO 2024

Cat. e progr. FS	DESCRIZIONE	Riferim. Sulla tavola	C.D. Fornit.	Codice ditta documento	Documento identificativo		Numero di pezzi in opera	Unità di conto	NOTE
					Numero	Segno Matr. Pos.			
a	b	c	d	e	f	g	h	i	j
720/321	Finestrino	1	1	1179	25-351-0488-301		1		
720/322	Guarnizione finestrino	2	1	1179	25-355-0087-301		1		
721/228	Profilo di tenuta guarnizione	3	1	1179	25-951-0722-001		Q.B.		
	Elemento d'angolo guarnizione antischiacciamento	4	1	1179	25-952-0253-101		1		
721/226	Guarnizione antischiacciamento	5	1	1179	25-316-0297-101		1		
721/183	Serratura quadra completa	6	1	1179	25-341-0256-301		1		
	Rondella in gomma	7	1	1179	25-375-0784-301		1		
	Raschiatore	8	1	1179	25-359-0180-101		1		
720/326	Guida di scorrimento	9	1	1179	25-379-0432-304		1		
720/325	Guida di scorrimento	10	1	1179	25-379-0432-303		1		
	Elemento d'angolo	11	1	1179	25-952-0244-101		1		
713/102	Spazzola di tenuta	12	1	1179	25-885-0031-001		Q.B.		
720/327	Guarnizione inferiore in gomma	13	1	1179	25-358-0179-301		1		
	Profilo estensibile	14	1	1179	25-382-0113-301		1		
	Assieme supporto porta	15*	1	1179	25-325-1420-101		1		Vedi Tav. A.2.1
	Anta completa verniciata	16	1	1179	25-310-1436-153		1		
	Barra di guarnizione	17	1	1179	25-314-0377-101		1		
721/184	Serratura di blocco	18	1	1179	25-341-0206-101		1		
	Barra di chiusura completa	19	1	1179	25-342-0241-302		1		
	Dado esagonale M8 ISO 4032	20	1	1179	25-810-2006-364		5		
	Rondella elastica conica Ø8 DIN 6796	21	1	1179	25-831-3009-214		5		
	Rondella piana larga Ø8,4 ISO 7093	22	1	1179	25-830-8008-004		5		
	Vite con testa a martello M8x30 DIN 188	23	1	1179	25-806-0018-314		5		
	Vite a testa flangiata Torx M6x35	24	1	1179	25-793-4047-310		1		
	Vite T.S.E.I. M6x25 EN ISO 10642	25	1	1179	25-801-5096-364		2		
	Vite a testa flangiata Torx M6x20	26	1	1179	25-793-4047-339		4		
	Rondella Ø6,2	27	1	1179	25-836-3004-332		2		
	Vite a testa flangiata Torx M6x12	28	1	1179	25-793-4047-321		10		

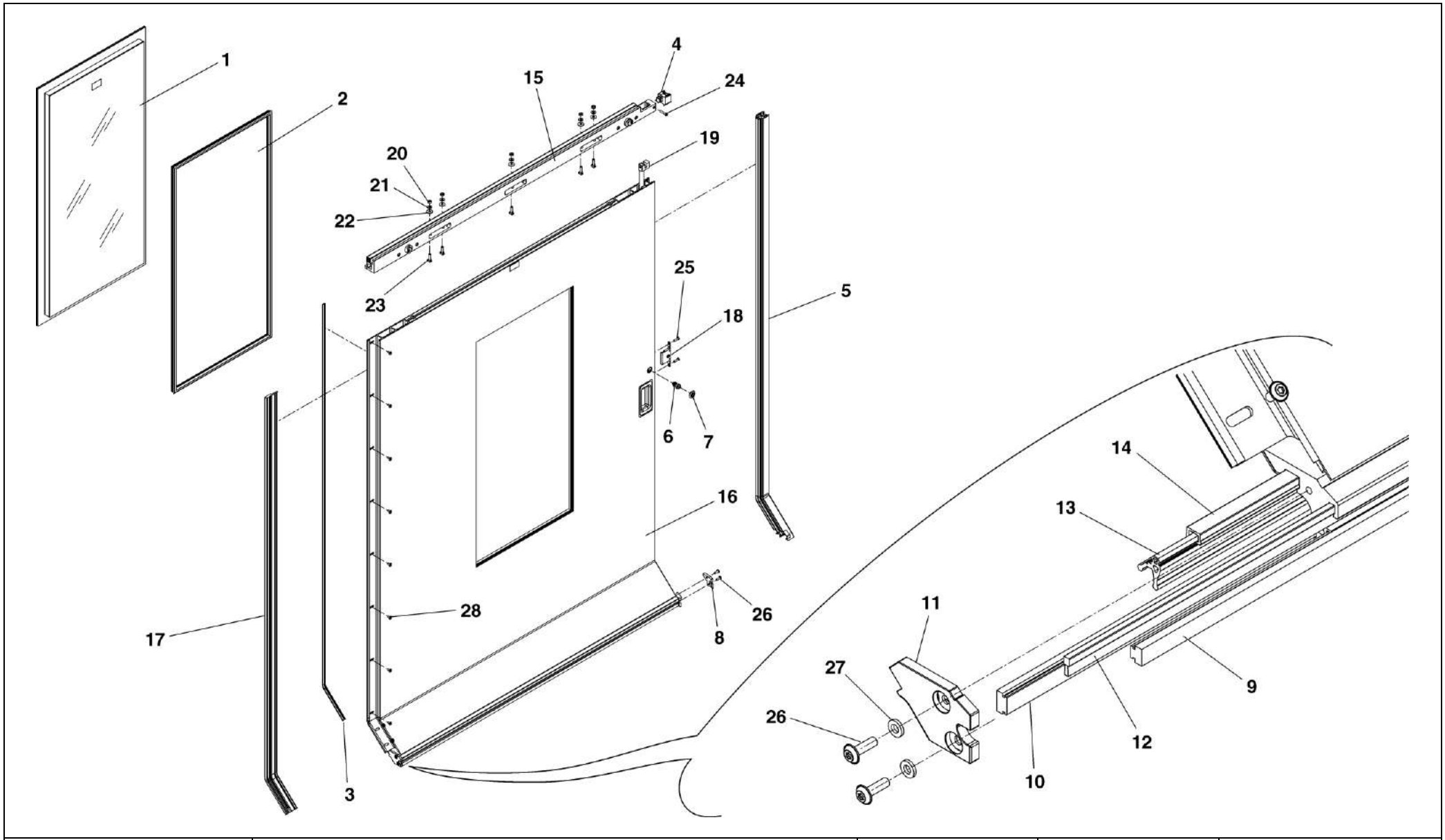

HMU BLUES HTR412/HTR312 - PORTE DI SALITA	ASSIEME ANTA DESTRA	N. Elenco composiz.	Cat./Progr. FS	Tavola A.2
Catalogo n. 2.05.1288		N. Disegno 25-310-1433-103	725/301	Edizione MARZO 2024

Cat. e progr. FS	DESCRIZIONE	Riferim. Sulla tavola	C.D. Fornit.	Codice ditta documento	Documento identificativo		Numero di pezzi in opera	Unità di conto	NOTE
					Numero	Segno Matr. Pos.			
a	b	c	d	e	f	g	h	i	j
	Guida di scorrimento	1	1	1179	25-379-0432-302		2		
	Perno eccentrico	2	1	1179	25-845-1254-302		2		
	Blocchetto	3	1	1179	25-376-0082-301		1		
	Supporto porta	4	1	1179	25-366-2590-101		1		
	Vite a testa flangiata Torx M6x16	5	1	1179	25-793-4047-308		2		
	Rondella piana larga Ø6,4 ISO 7093	6	1	1179	25-830-8006-004		2		
	Vite T.S.E.I. M4x20 EN ISO 10642	7	1	1179	25-801-5035-480		2		
	Vite T.C.E.I. M6x20 ISO 4762	8	1	1179	25-800-2101-364		2		
	Rondella elastica spaccata A6 DIN 128	9	1	1179	25-831-1104-204		2		

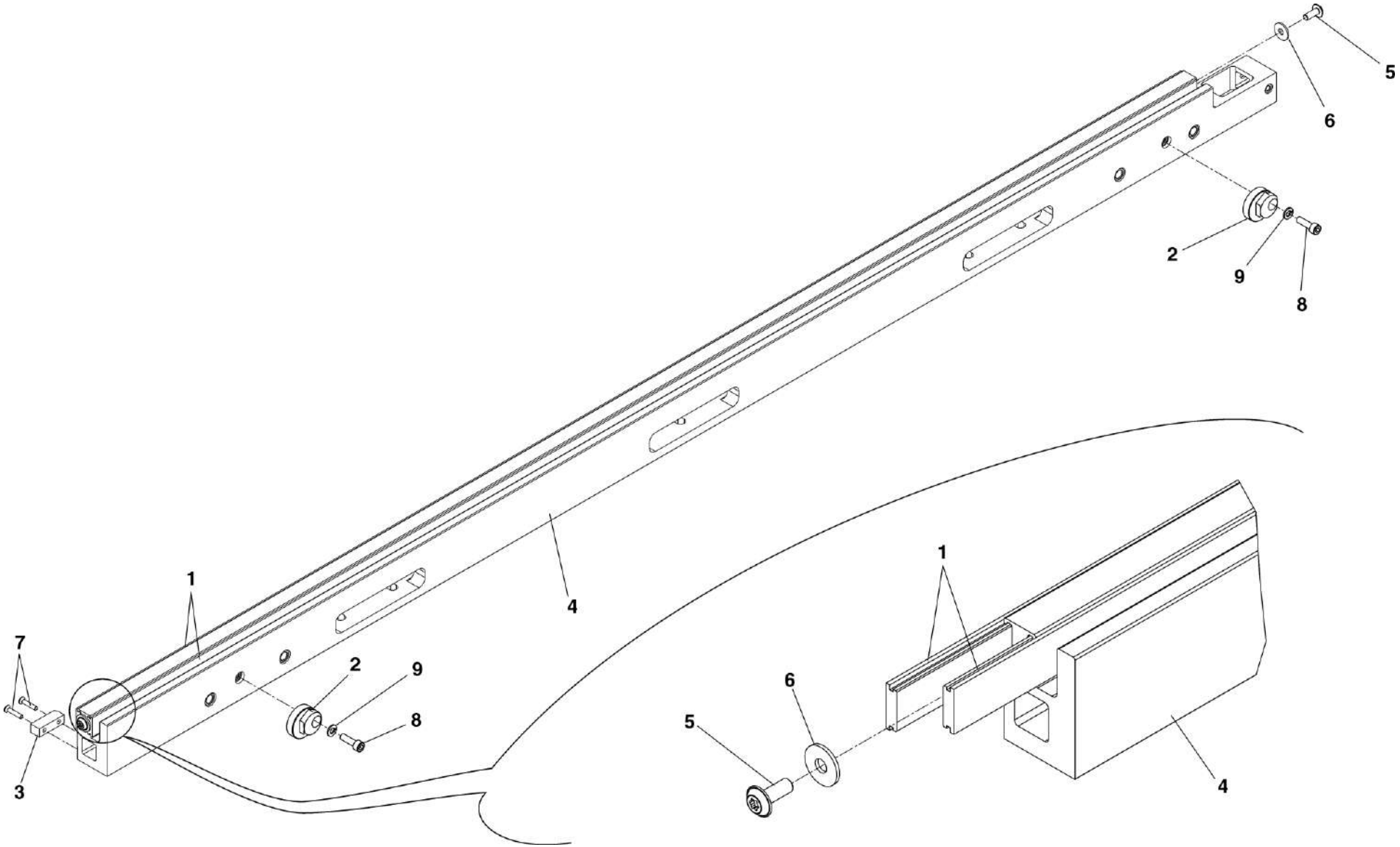

HMU BLUES HTR412/HTR312 - PORTE DI SALITA	ASSIEME SUPPORTO PORTA	N. Elenco composiz.	Cat./Progr. FS	Tavola **A.2.1**
Catalogo n. 2.05.1288		N. Disegno 25-325-1420-101		Edizione MARZO 2024

Cat. e progr. FS	DESCRIZIONE	Riferim. Sulla tavola	C.D. Fornit.	Codice ditta documento	Documento identificativo		Numero di pezzi in opera	Unità di conto	NOTE
					Numero	Segno Matr. Pos.			
a	b	c	d	e	f	g	h	i	j
	Guarnizione superiore in gomma	1	1	1179	25-315-0346-101		1		
	Rondella di sicurezza Ø4 inox	2	1	1179	25-793-3041-303		2		
	Barra di guida	3	1	1179	25-379-0487-101		1		
	Supporto interruttore	4	1	1179	25-366-2766-101		1		
	Rondella piana larga Ø6,4 ISO 7093	5	1	1179	25-830-8006-004		2		
	Vite a testa flangiata Torx M6x16	6	1	1179	25-793-4047-308		2		
	Distanziale	7	1	1179	25-373-1551-301		1		
721/185	Interruttore a scatto lungh. cavo 250 mm	8	1	1179	25-714-0019-301		1		
	Inserto filettato M6	9	1	1179	25-793-0024-303		2		

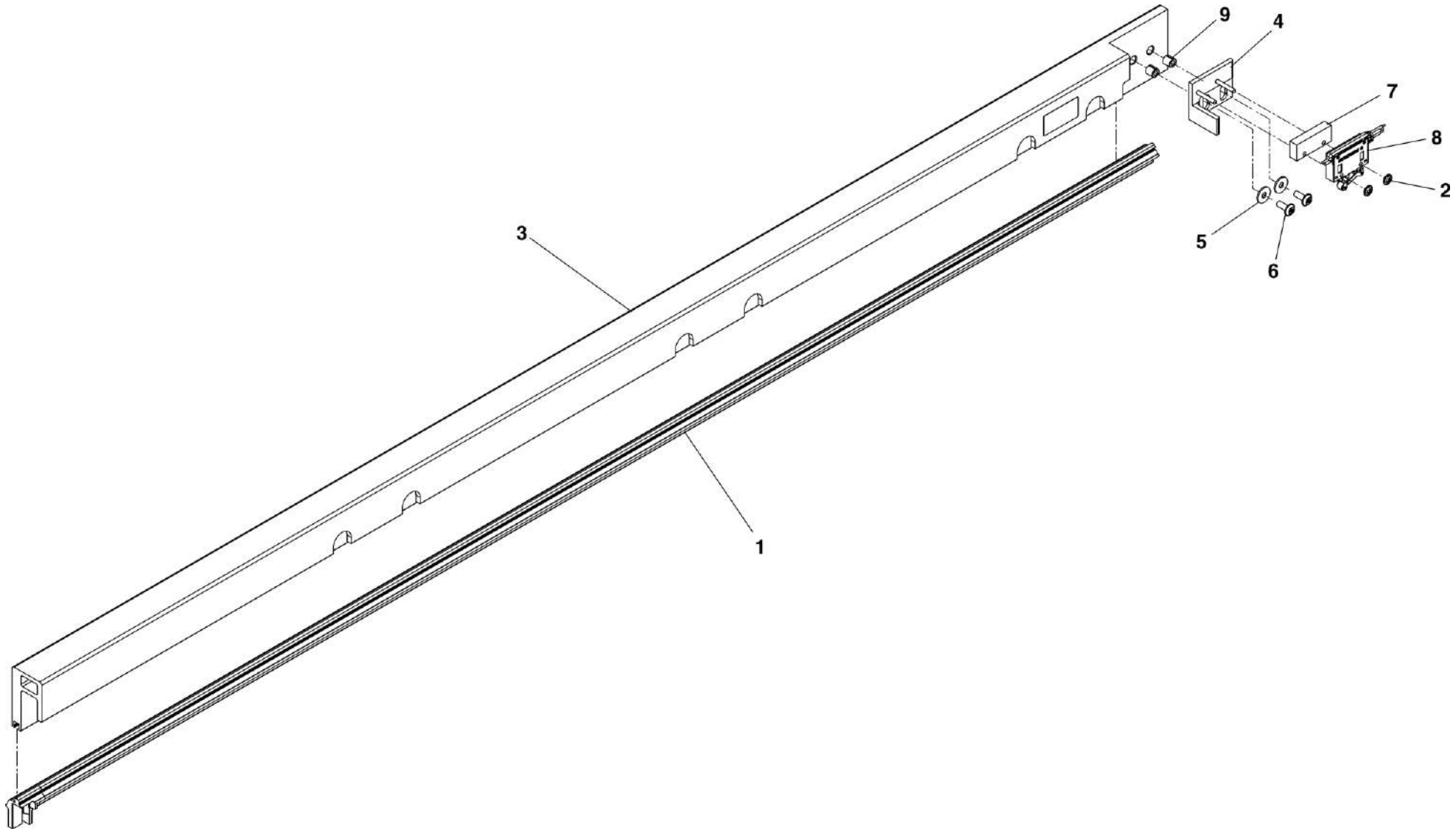

HMU BLUES HTR412/HTR312 - PORTE DI SALITA	ASSIEME BARRA DI GUIDA	N. Elenco composiz.	Cat./Progr. FS	Tavola A.3
Catalogo n. 2.05.1288		N. Disegno 25-326-0541-101	721/690	Edizione MARZO 2024

Cat. e progr. FS	DESCRIZIONE	Riferim. Sulla tavola	C.D. Fornit.	Codice ditta documento	Documento identificativo		Numero di pezzi in opera	Unità di conto	NOTE
					Numero	Segno Matr. Pos.			
a	b	c	d	e	f	g	h	i	j
721/186	Tampone di arresto M10	1	1	1179	25-881-0024-303		1		
720/343	Rullino guida completo	2	1	1179	25-326-0329-301		2		
	Perno di interblocco	3	1	1179	25-342-0306-301		1		
	Piastra di supporto	4	1	1179	25-366-2589-301		1		
	Staffa perno di interblocco	5	1	1179	25-366-2648-101		1		
	Vite T.E. M8x16 ISO 4017	6	1	1179	25-802-1126-364		1		
	Rondella elastica conica Ø8 DIN 6796	7	1	1179	25-831-3009-214		4		
	Rondella piana larga Ø8,4 ISO 7093	8	1	1179	25-830-8008-004		1		
	Supporto tampone di arresto	9	1	1179	25-366-2663-301		1		
	Dado esagonale M10 ISO 4032	10	1	1179	25-810-2007-364		1		
	Vite T.E. M8x30 ISO 4017	11	1	1179	25-802-1132-364		1		
	Staffa	12	1	1179	25-366-2664-301		1		
	Dado esagonale autobloccante M8 ISO 7042	13	1	1179	25-811-5005-364		2		
	Vite T.E. M10x25 ISO 4017	14	1	1179	25-802-1160-374		2		
	Rondella elastica conica Ø10 DIN 6796	15	1	1179	25-831-3010-214		2		
	Dado esagonale M12 ISO 4032	16	1	1179	25-810-2008-364		1		
	Rondella elastica conica Ø12 DIN 6796	17	1	1179	25-831-3011-214		1		
	Piastra di supporto rullini	18	1	1179	25-373-1491-301		1		
	Perno	19	1	1179	25-845-3590-301		1		
	Boccola	20	1	1179	25-850-1037-310		1		
	Anello Seeger 10x1 DIN 471	21	1	1179	25-834-1008-224		2		
	Rondella di spessoramento 10x16x1 DIN 988	22	1	1179	25-830-3206-024		2		

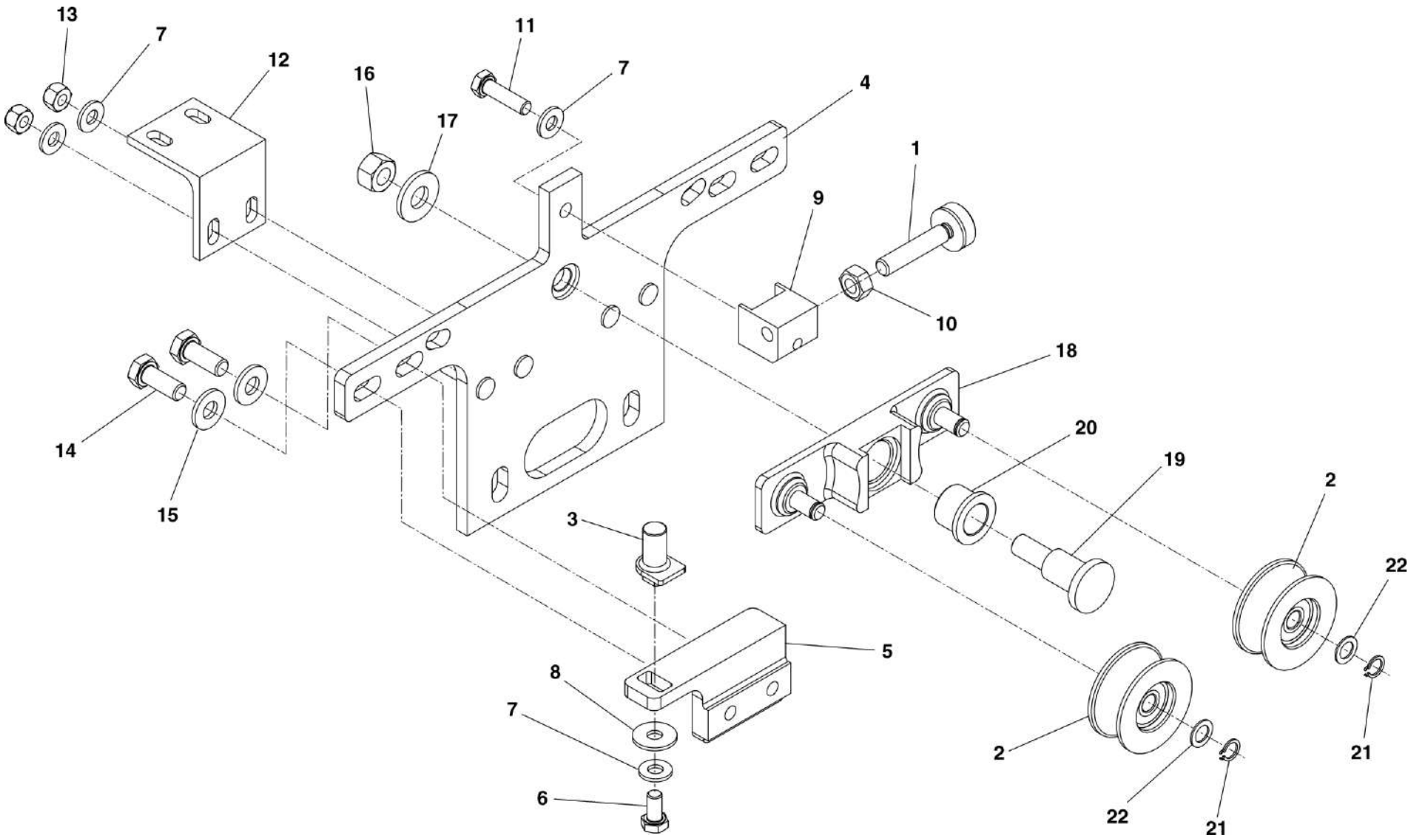

HMU BLUES HTR412/HTR312 - PORTE DI SALITA	**ASSIEME SUPPORTO DOPPIO RULLINO CON ARRESTO**	N. Elenco composiz.	Cat./Progr. FS	Tavola **A.4**
Catalogo n. 2.05.1288		N. Disegno 25-325-1424-101	721/691	Edizione MARZO 2024

Cat. e progr. FS	DESCRIZIONE	Riferim. Sulla tavola	C.D. Fornit.	Codice ditta documento	Documento identificativo		Numero di pezzi in opera	Unità di conto	NOTE
					Numero	Segno Matr. Pos.			
a	b	c	d	e	f	g	h	i	j
720/344	Rullo di supporto completo	1	1	1179	25-325-1475-301		1		
720/343	Rullino guida completo	2	1	1179	25-326-0329-301		2		
	Piastra di supporto	3	1	1179	25-366-2589-601		1		
	Piastra di supporto rullini	4	1	1179	25-373-1491-301		1		
	Vite T.E. M6x16 ISO 4017	5	1	1179	25-802-1096-364		1		
	Rondella elastica conica Ø6 DIN 6796	6	1	1179	25-831-3007-214		1		
	Rondella piana larga Ø6,4 ISO 7093	7	1	1179	25-830-8006-004		1		
	Rondella elastica conica Ø12 DIN 6796	8	1	1179	25-831-3011-214		1		
	Dado esagonale M12 ISO 4032	9	1	1179	25-810-2008-364		1		
	Rondella di spessoramento 10x16x1 DIN 988	10	1	1179	25-830-3206-024		2		
	Anello Seeger 10x1 DIN 471	11	1	1179	25-834-1008-224		2		
	Boccola	12	1	1179	25-850-1037-310		1		
	Perno	13	1	1179	25-845-3590-301		1		

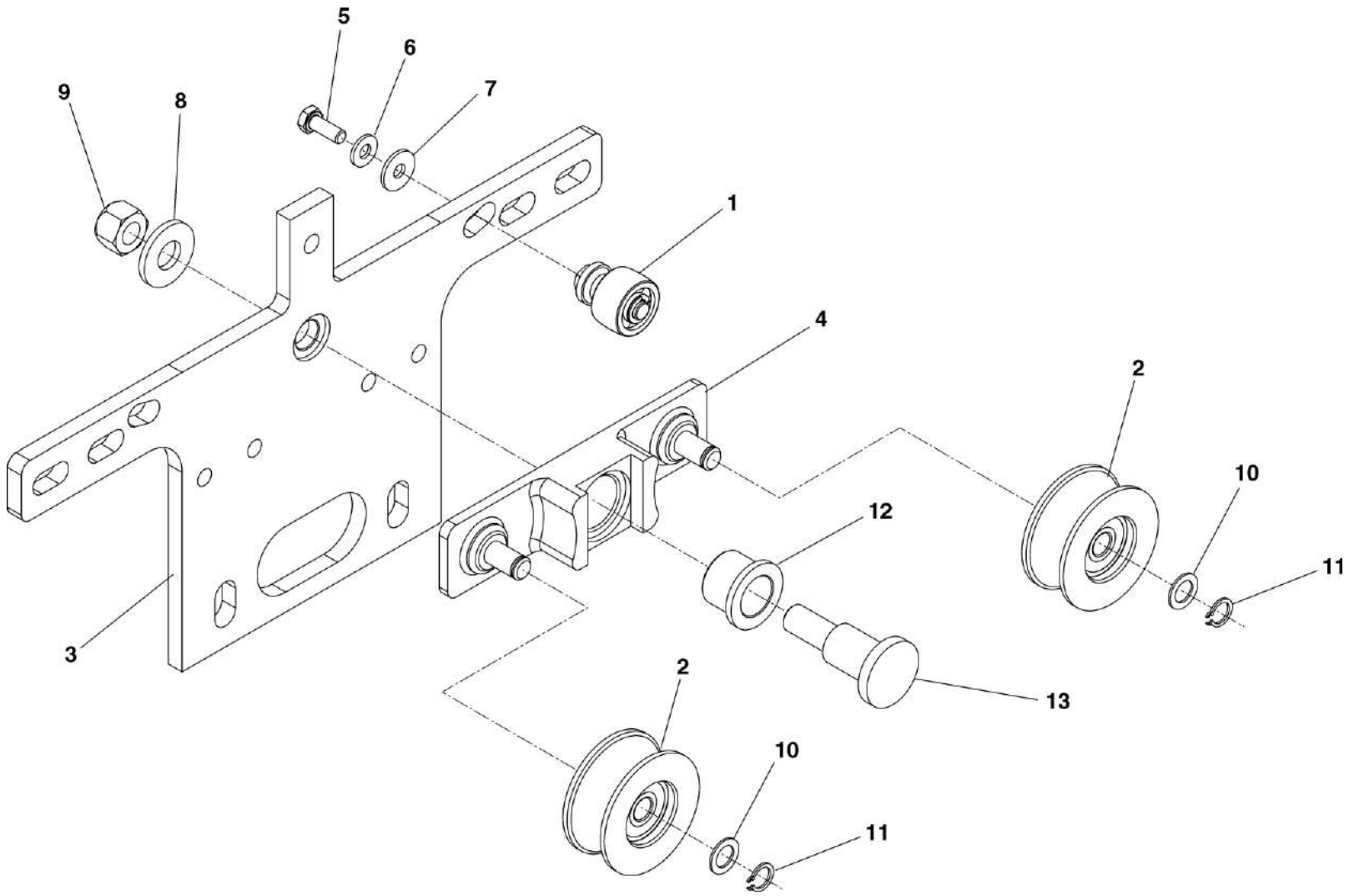

HMU BLUES HTR412/HTR312 - PORTE DI SALITA	ASSIEME SUPPORTO DOPPIO RULLINO	N. Elenco composiz.	Cat./Progr. FS	Tavola A.5
Catalogo n. 2.05.1288		N. Disegno 25-325-1424-102	721/692	Edizione MARZO 2024

Cat. e progr. FS	DESCRIZIONE	Riferim. Sulla tavola	C.D. Fornit.	Codice ditta documento	Documento identificativo		Numero di pezzi in opera	Unità di conto	NOTE
					Numero	Segno Matr. Pos.			
a	b	c	d	e	f	g	h	i	j
	Coperchio anteriore rosso completo	1	1	1179	25-340-0484-301		1		
	Vite a testa flangiata Torx M8x20	2	1	1179	25-793-4047-325		9		
	Piastra di guida	3	1	1179	25-363-0849-301		2		
	Vite a testa flangiata Torx M6x20	4	1	1179	25-793-4047-336		8		
	Custodia sblocco di emergenza	5	1	1179	25-363-0854-301		1		
	Spina di centraggio 4m6x36 ISO 2338	6	1	1179	25-840-1153-460		1		
721/187	Serratura quadra completa	7	1	1179	25-383-0466-301		1		
725/304	Boccola flangiata Igus Iglidur art. GFM-2023-16	8	7	1179	25-850-3002-342		2		
721/189	Molla di torsione	9	1	1179	25-820-8022-101		1		
	Tubo di collegamento	10	1	1179	25-365-0336-301		1		
	Spina elastica 5x45 ISO 8752	11	1	1179	25-842-0259-234		1		
721/188	Serratura quadra completa	12	1	1179	25-383-0466-302		1		
	Staffa	13	1	1179	25-366-2675-101		1		
	Disco di rilascio	14	1	1179	25-362-0712-301		1		
	Spina di centraggio 6m6x32 ISO 2338	15	1	1179	25-840-1192-460		1		

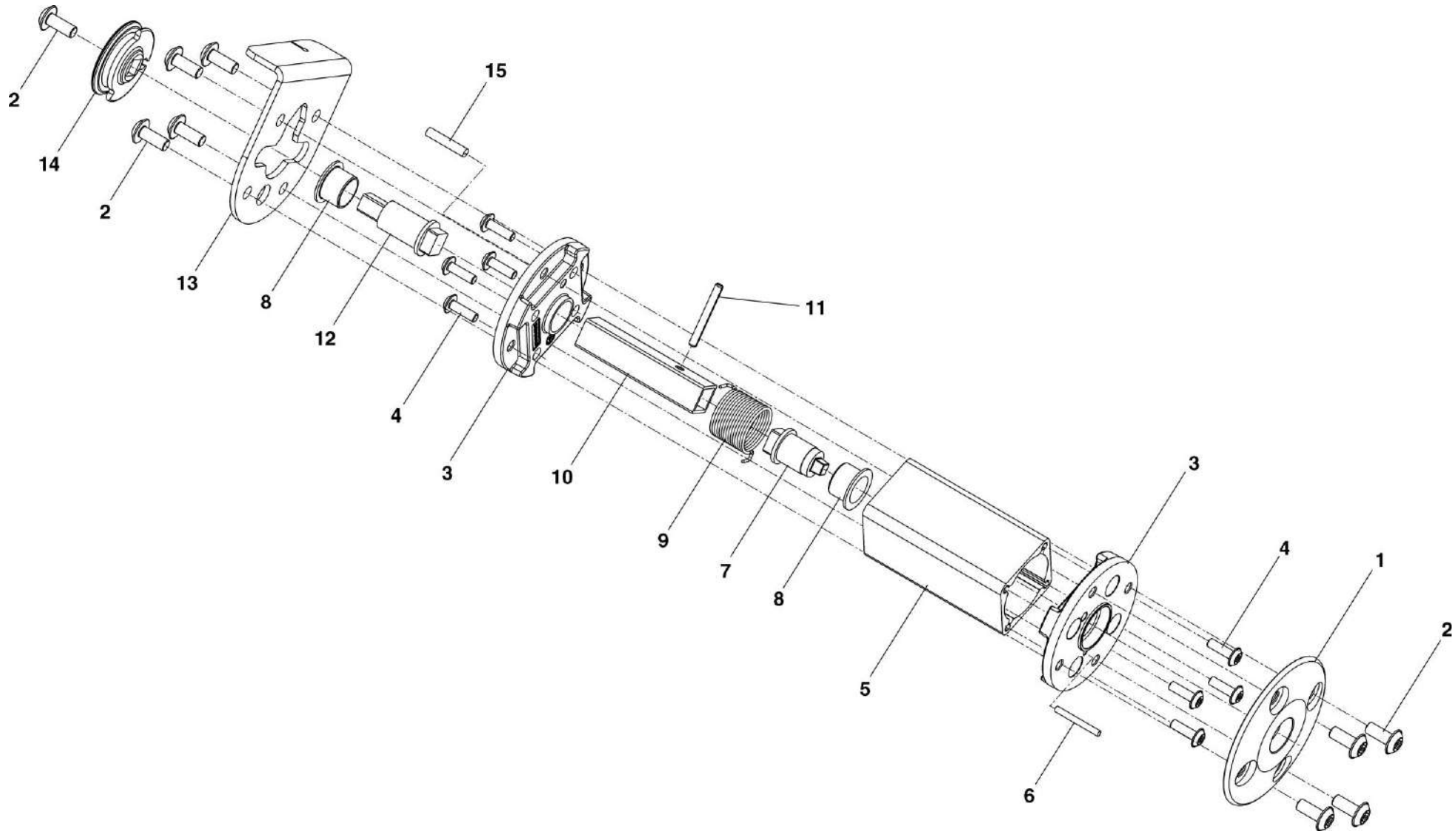

HMU BLUES HTR412/HTR312 - PORTE DI SALITA	ASSIEME SBLOCCO DI EMERGENZA ESTERNO	N. Elenco composiz.	Cat./Progr. FS	Tavola A.6
Catalogo n. 2.05.1288		N. Disegno 25-883-0161-101	720/310	Edizione MARZO 2024

Cat. e progr. FS	DESCRIZIONE	Riferim. Sulla tavola	C.D. Fornit.	Codice ditta documento	Documento identificativo		Numero di pezzi in opera	Unità di conto	NOTE
					Numero	Segno Matr. Pos.			
a	b	c	d	e	f	g	h	i	j
	Sblocco di emergenza interno	1	1	1179	25-363-0961-103		1		
725/305	Comando a chiave quadra	2	1	1179	25-383-0595-301		1		
	Coperchio	3	1	1179	25-366-3208-302		1		
	Piastra di rilascio	4	1	1179	25-362-0712-302		1		
	Supporto	5	1	1179	25-366-3101-101		1		
725/306	Maniglia di emergenza	6	1	1179	25-883-1041-308		1		
725/307	Boccola (GFM-0809-12)	7	1	1179	25-850-3002-374		1		
	Perno di blocco	8	1	1179	25-383-0598-301		1		
	Perno	9	1	1179	25-383-0597-301		1		
	Molla	10	1	1179	25-821-6002-343		1		
	Piastrina	11	1	1179	25-366-3258-301		1		
	Vite a testa flangiata Torx M4x8	12	1	1179	25-793-4047-349		2		
	Vite a testa flangiata Torx M8x12	13	1	1179	25-793-4047-346		1		
	Rondella piana larga Ø8,4 ISO 7093	14	1	1179	25-830-8008-004		1		
	Rondella di spessoramento 14x20x0,5 DIN 988	15	1	1179	25-830-3285-024		2		
	Anello Seeger 14x1 DIN 471	16	1	1179	25-834-1012-480		1		

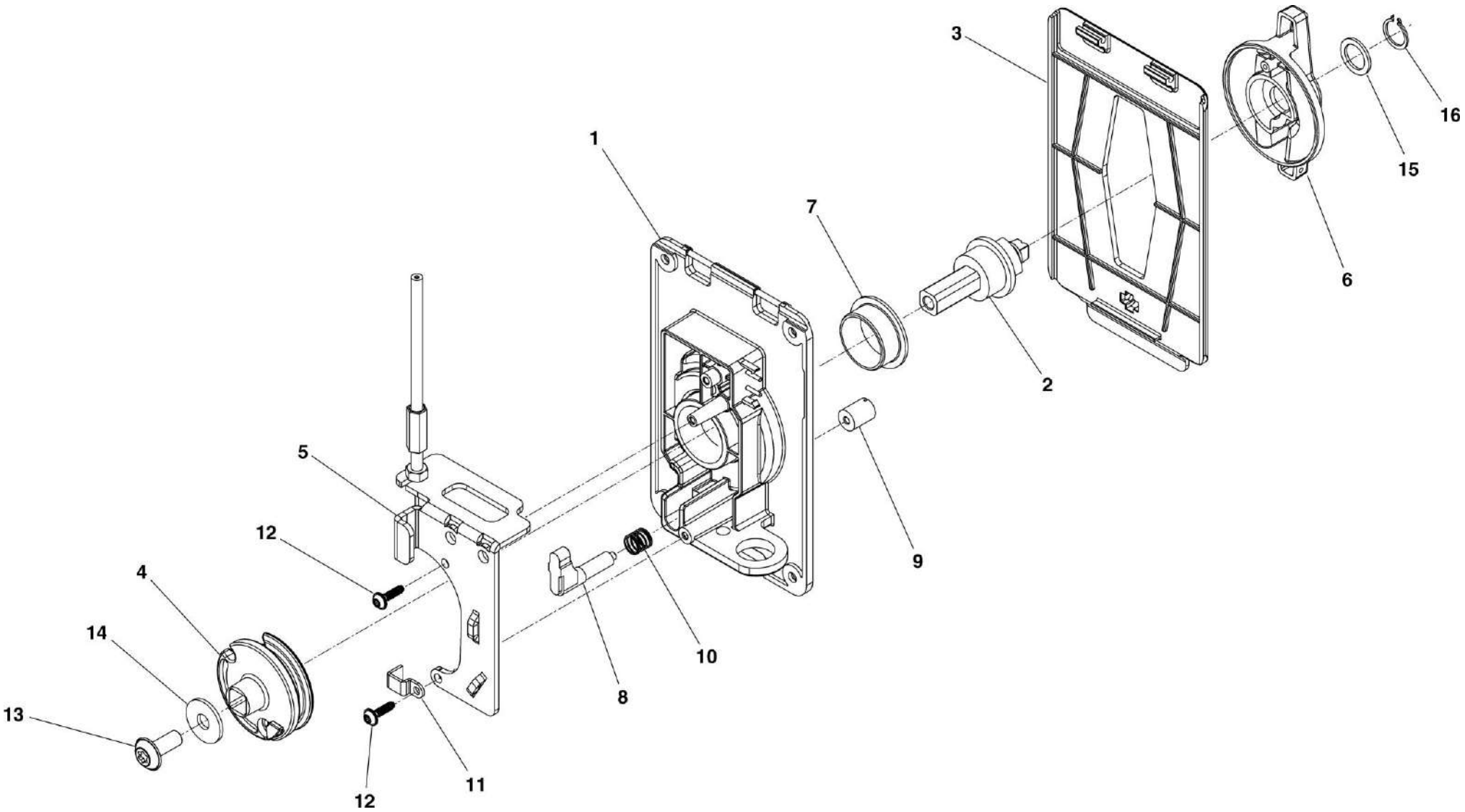

HMU BLUES HTR412/HTR312 - PORTE DI SALITA	ASSIEME SBLOCCO DI EMERGENZA INTERNO	N. Elenco composiz.	Cat./Progr. FS	Tavola A.7
Catalogo n. 2.05.1288		N. Disegno 25-883-0174-302	725/303	Edizione MARZO 2024

Cat. e progr. FS	DESCRIZIONE	Riferim. Sulla tavola	C.D. Fornit.	Codice ditta documento	Documento identificativo		Numero di pezzi in opera	Unità di conto	NOTE
					Numero	Segno Matr. Pos.			
a	b	c	d	e	f	g	h	i	j
725/308	Soglia antiscivolo	1*	1	1179	25-354-1353-101		1		Vedi Tav. A.8.1
721/193	Protezione soglia antiscivolo	2	1	1179	25-375-1016-301		1		
	Lardone	3	1	1179	25-379-0491-101		1		
	Vite T.S.E.I. M6x20 EN ISO 10642	4	1	1179	25-801-5095-480		5		
	Vite a testa flangiata Torx M6x16	5	1	1179	25-793-4047-407		7		
	Piastra	6	1	1179	25-373-1676-101		1		
	Spessore per lardone	7	1	1179	25-375-1003-301		5		
	Etichetta di messa a terra	8	1	1179	25-399-0055-301		1		
	Pannello di copertura	9	1	1179	25-375-1039-101		1		
	Vite a testa flangiata M5x10 ISO 1064	10	1	1179	25-801-5062-480		2		
	Nastro in poliestere largh. 38,1 mm	11	1	1179	25-985-8032-001		Q.B.		
	Spazzola	12	1	1179	25-885-0048-311		1		
	Spazzola	13	1	1179	25-885-0048-302		15		

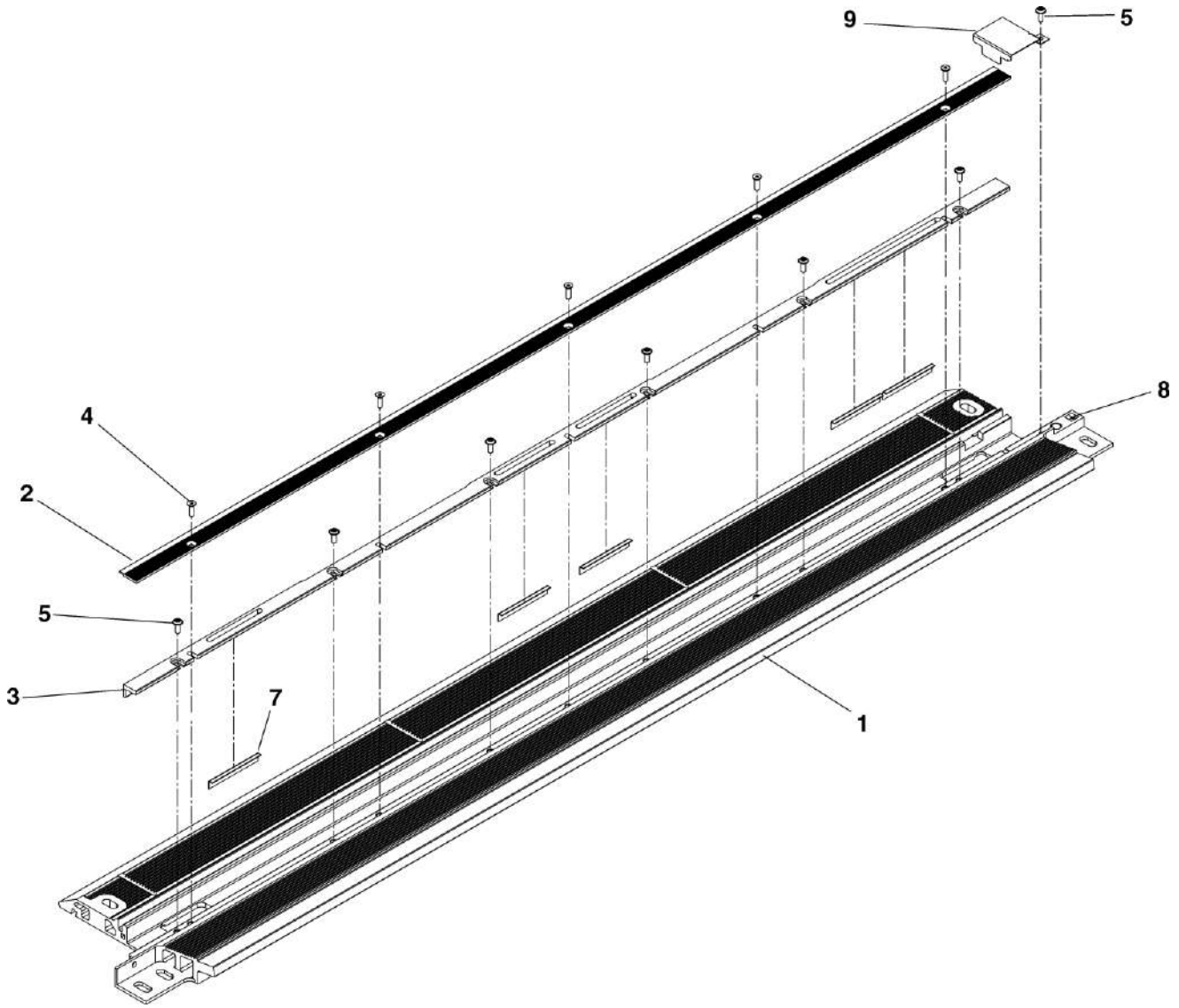

HMU BLUES HTR412/HTR312 - PORTE DI SALITA	ASSIEME SOGLIA PORTA (TAVOLA 1 DI 2)	N. Elenco composiz.	Cat./Progr. FS	Tavola **A.8**
Catalogo n. 2.05.1288		N. Disegno 25-310-1765-101	725/898	Edizione MARZO 2024

Cat. e progr. FS	DESCRIZIONE	Riferim. Sulla tavola	C.D. Fornit.	Codice ditta documento	Documento identificativo		Numero di pezzi in opera	Unità di conto	NOTE
					Numero	Segno Matr. Pos.			
a	b	c	d	e	f	g	h	i	j
725/308	Soglia antiscivolo	1*	1	1179	25-354-1353-101		1		Vedi Tav. A.8.1
721/193	Protezione soglia antiscivolo	2	1	1179	25-375-1016-301		1		
	Lardone	3	1	1179	25-379-0491-101		1		
	Vite T.S.E.I. M6x20 EN ISO 10642	4	1	1179	25-801-5095-480		5		
	Vite a testa flangiata Torx M6x16	5	1	1179	25-793-4047-407		7		
	Piastra	6	1	1179	25-373-1676-101		1		
	Spessore per lardone	7	1	1179	25-375-1003-301		5		
	Etichetta di messa a terra	8	1	1179	25-399-0055-301		1		
	Pannello di copertura	9	1	1179	25-375-1039-101		1		
	Vite a testa flangiata M5x10 ISO 1064	10	1	1179	25-801-5062-480		2		
	Nastro in poliestere largh. 38,1 mm	11	1	1179	25-985-8032-001		Q.B.		
	Spazzola	12	1	1179	25-885-0048-311		1		
	Spazzola	13	1	1179	25-885-0048-302		15		

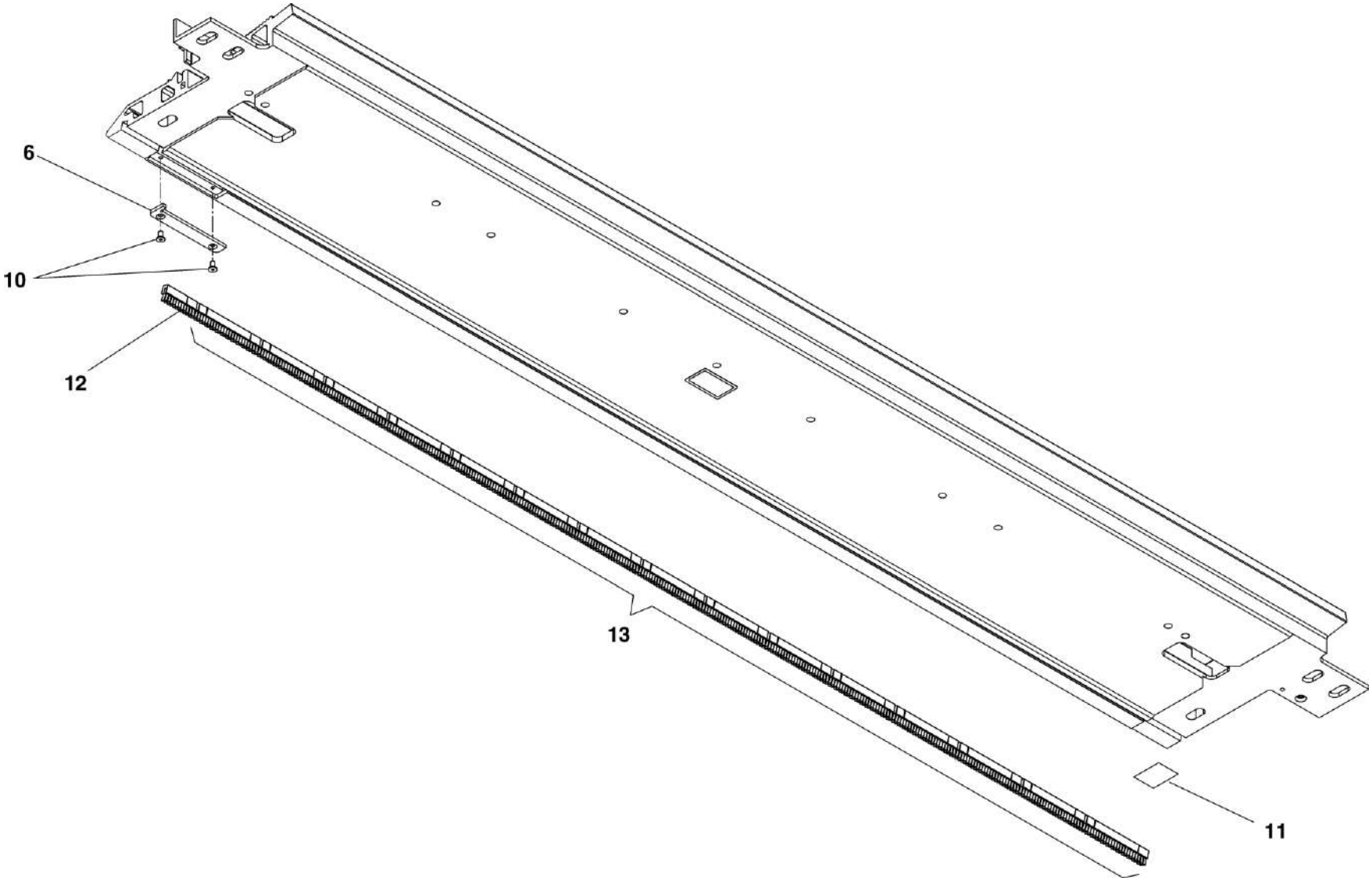

HMU BLUES HTR412/HTR312 - PORTE DI SALITA	ASSIEME SOGLIA PORTA (TAVOLA 2 DI 2)	N. Elenco composiz.	Cat./Progr. FS	Tavola **A.8**
Catalogo n. 2.05.1288		N. Disegno 25-310-1765-101	725/898	Edizione MARZO 2024

Cat. e progr. FS	DESCRIZIONE	Riferim. Sulla tavola	C.D. Fornit.	Codice ditta documento	Documento identificativo		Numero di pezzi in opera	Unità di conto	NOTE
					Numero	Segno Matr. Pos.			
a	b	c	d	e	f	g	h	i	j
	Soglia porta	1	1	1179	25-354-1353-401		1		
	Inserto filettato M6	2	1	1179	25-793-0024-303		11		
	Inserto filettato M10	3	1	1179	25-793-0024-305		1		

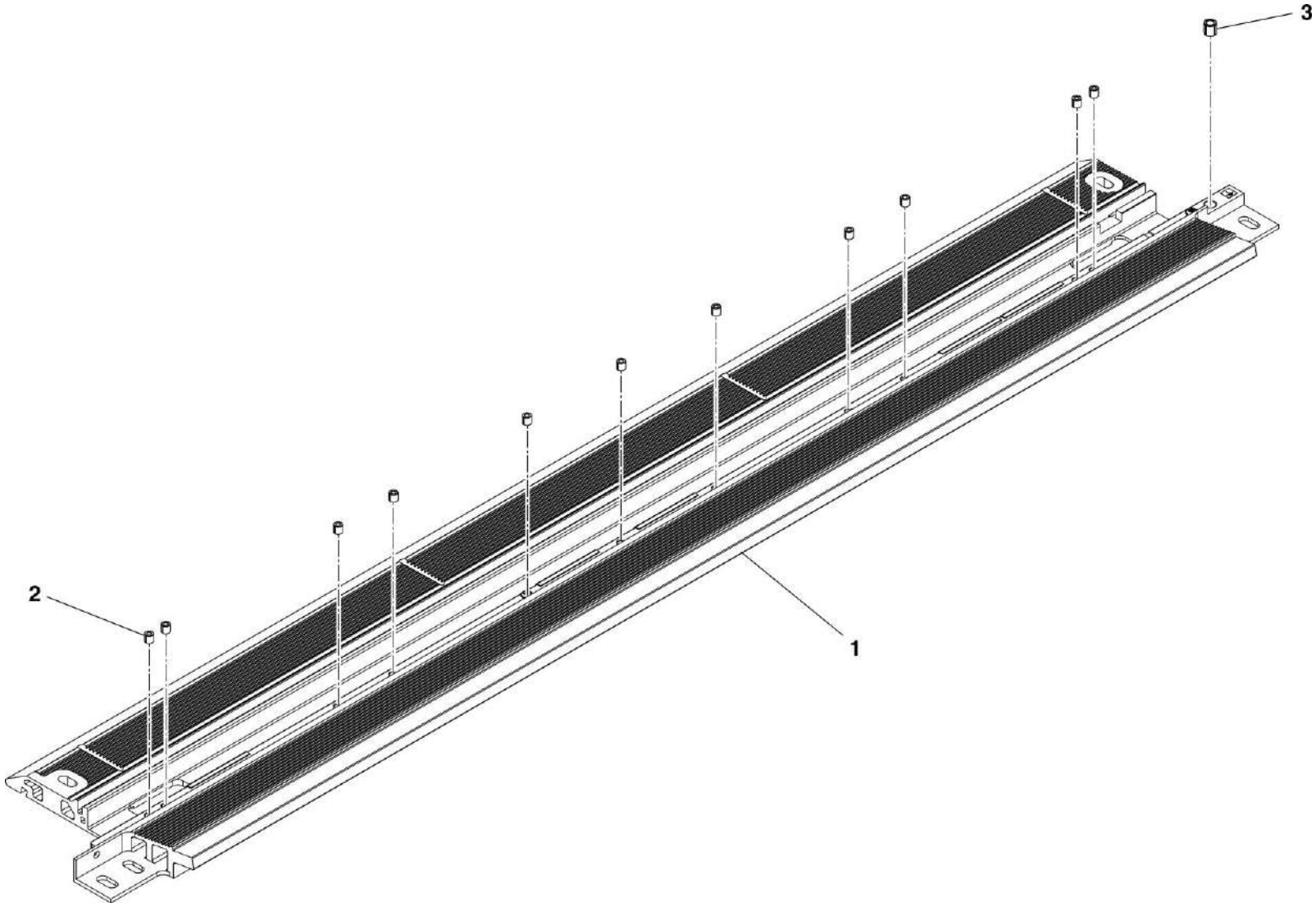

HMU BLUES HTR412/HTR312 - PORTE DI SALITA	SOGLIA ANTISCIVOLO	N. Elenco composiz.	Cat./Progr. FS	Tavola A.8.1
Catalogo n. 2.05.1288		N. Disegno 25-354-1353-101	725/308	Edizione MARZO 2024

Cat. e progr. FS	DESCRIZIONE	Riferim. Sulla tavola	C.D. Fornit.	Codice ditta documento	Documento identificativo		Numero di pezzi in opera	Unità di conto	NOTE
					Numero	Segno Matr. Pos.			
a	b	c	d	e	f	g	h	i	j
	Guarnizione in gomma	1	1	1179	25-356-0129-101		1		
	Listello di tenuta guarnizione	2	1	1179	25-354-1164-101		1		
	Rondella elastica conica Ø4 DIN 6796	3	1	1179	25-831-3005-480		2		
	Dado esagonale M4 ISO 4032	4	1	1179	25-810-2003-480		2		

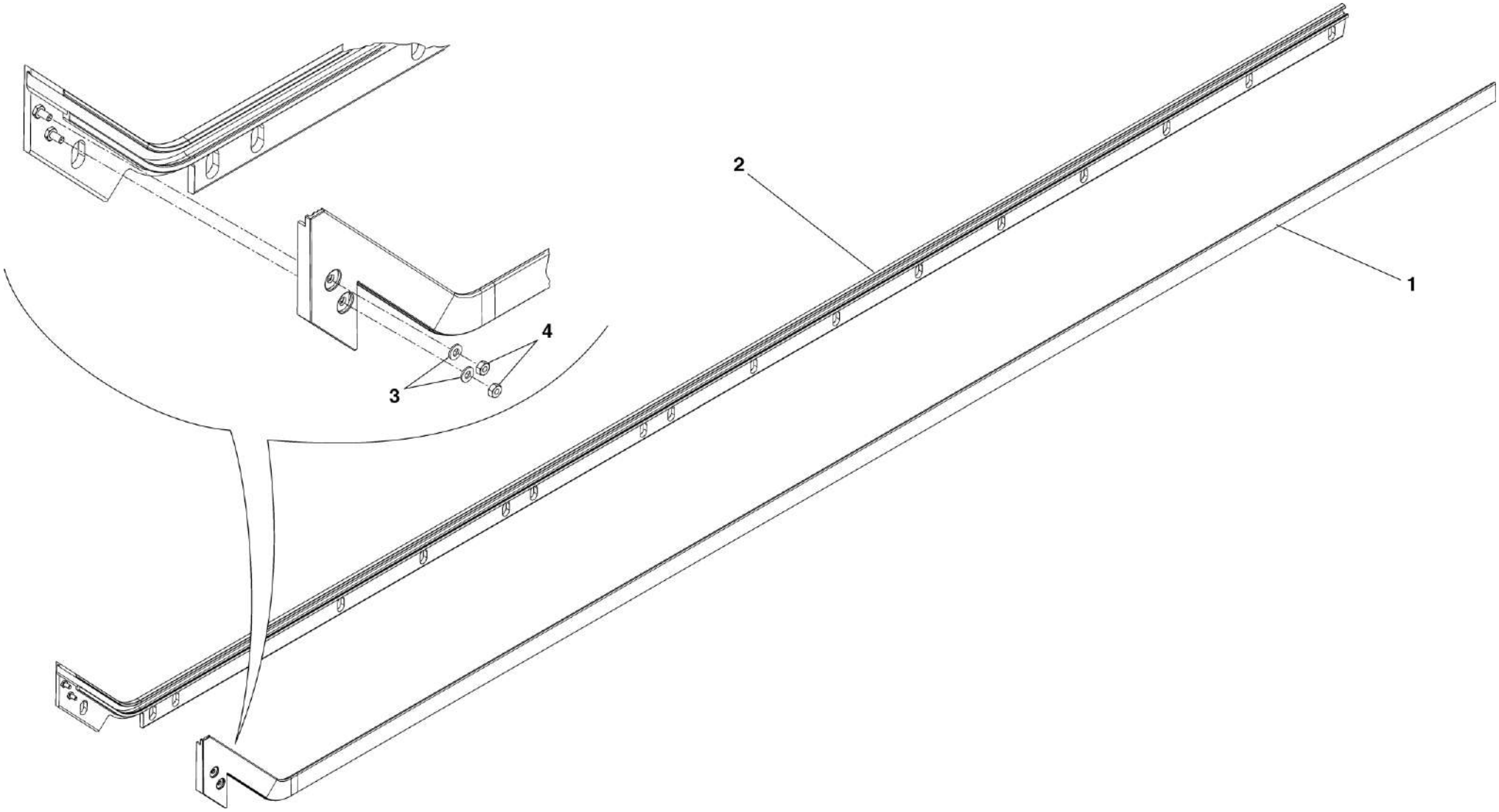

HMU BLUES HTR412/HTR312 - PORTE DI SALITA	ASSIEME BORDO DI TENUTA SECONDARIO	N. Elenco composiz.	Cat./Progr. FS	Tavola A.9
Catalogo n. 2.05.1288		N. Disegno 25-314-0367-101	721/693	Edizione MARZO 2024

Cat. e progr. FS	DESCRIZIONE	Riferim. Sulla tavola	C.D. Fornit.	Codice ditta documento	Documento identificativo		Numero di pezzi in opera	Unità di conto	NOTE
					Numero	Segno Matr. Pos.			
a	b	c	d	e	f	g	h	i	j
	Guida a rulli	1	1	1179	25-379-0486-301		1		
	Staffa di arresto	2	1	1179	25-366-2488-302		1		
	Rondella elastica conica Ø8 DIN 6796	3	1	1179	25-831-3009-214		2		
	Vite T.E. M8x20 ISO 4017	4	1	1179	25-802-1128-364		2		
	Etichetta di messa a terra	5	1	1179	25-399-0055-301		2		

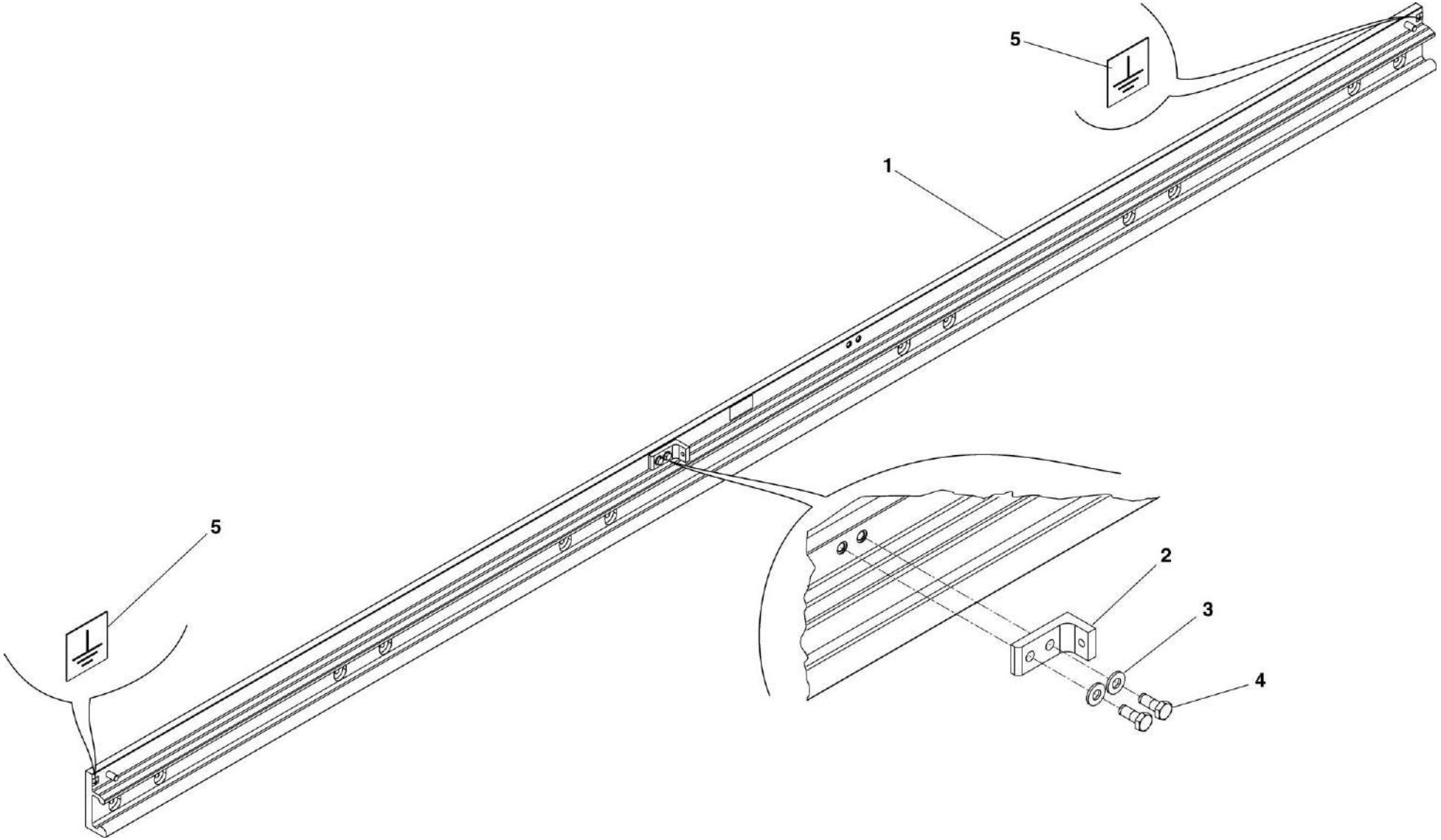

HMU BLUES HTR412/HTR312 - PORTE DI SALITA	ASSIEME GUIDA A RULLI	N. Elenco composiz.	Cat./Progr. FS	Tavola A.10
Catalogo n. 2.05.1288		N. Disegno 25-326-0521-101	720/309	Edizione MARZO 2024

Cat. e progr. FS	DESCRIZIONE	Riferim. Sulla tavola	C.D. Fornit.	Codice ditta documento	Documento identificativo		Numero di pezzi in opera	Unità di conto	NOTE
					Numero	Segno Matr. Pos.			
a	b	c	d	e	f	g	h	i	j
	Assieme sistema di azionamento	1*	1	1179	25-320-0882-201		1		Vedi Tav. B.1
725/300	Altoparlante	2	1	1179	25-714-7042-301		2		
725/302	Assieme anta sinistra	3*	1	1179	25-310-1433-203		1		Vedi Tav. B.2
725/896	Cavo di collegamento altoparlante esterno	4	1	1179	25-008-0267-408		1		
720/319	Assieme guida a rulli	5*	1	1179	25-326-0521-201		1		Vedi Tav. B.8
707/539	Frontale anteriore nero EAO art. 56-1000	6	2	1179	25-714-6058-304		2		
721/686	Cavo di collegamento 6 poli M8x1-XCOM	7	1	1179	25-008-0159-406		1		
721/687	Cavo di collegamento 6 poli M8x1-XCOM	8	1	1179	25-008-0159-405		1		
721/694	Assieme barra di guida	9*	1	1179	25-326-0541-201		1		Vedi Tav. B.3
721/688	Cavo di collegamento 6 poli M8x1-XCOM	10	1	1179	25-008-0159-407		1		
725/897	Cavo di collegamento altoparlante interno	11	1	1179	25-008-0267-405		1		
721/689	Cavo di collegamento a 6 poli	12	1	1179	25-008-0252-401		1		
	Nipplo di giunzione intagliato	13	1	1179	25-790-1008-301		1		
721/695	Assieme supporto doppio rullino con arresto	14*	1	1179	25-325-1424-201		1		Vedi Tav. B.4
720/324	Protezione antischiacciamento portale completa	15	1	1179	25-316-0299-201		1		
721/696	Assieme supporto doppio rullino	16*	1	1179	25-325-1424-202		1		Vedi Tav. B.5
720/310	Assieme sblocco di emergenza esterno	17*	1	1179	25-883-0161-101		1		Vedi Tav. A.6
720/314	Luce di segnalazione Led bianco	18	1	1179	25-717-2041-301		1		
725/303	Assieme sblocco di emergenza interno	19*	1	1179	25-883-0174-302		1		Vedi Tav. A.7
720/306	Cavo Bowden interno completo	20	1	1179	25-880-0088-407		1		
720/307	Cavo Bowden esterno completo	21	1	1179	25-880-0088-408		1		
	Nipplo intagliato	22	1	1179	25-790-1005-301		1		
720/317	Pulsante Escha PK28-FA	23	3	1179	25-714-6170-305		1		
720/316	Pulsante Escha PK28-Z	24	3	1179	25-714-6173-301		1		
721/170	Pulsante Escha PK28-Z	25	3	1179	25-714-6173-302		1		
720/315	Interruttore serratura quadra	26	1	1179	25-714-0058-301		1		
725/899	Assieme soglia porta	27*	1	1179	25-310-1765-201		1		Vedi Tav. B.6
720/311	Spia Led completa con cavo di collegamento	28	1	1179	25-717-2020-310		1		
721/697	Assieme bordo di tenuta secondario	29*	1	1179	25-314-0367-201		1		Vedi Tav. B.7
	Piastra	30	1	1179	25-373-1527-301		2		
	Vite T.E. M12x40 ISO 4017	31	1	1179	25-802-1194-376		4		
	Rondella autobloccante Ø12	32	1	1179	25-838-0022-304		4		
	Vite T.E. M6x20 ISO 4017	33	1	1179	25-802-1098-480		9		

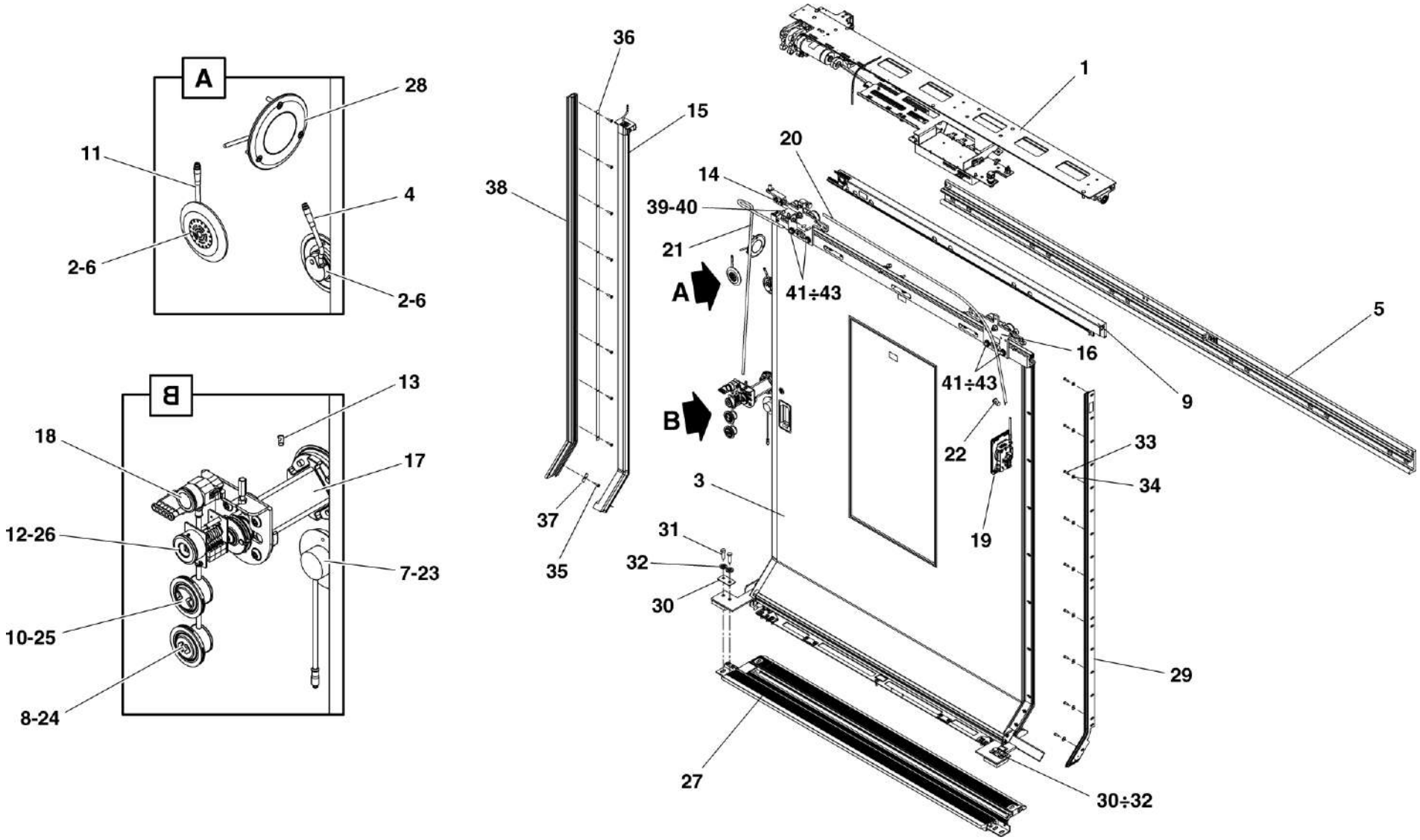

HMU BLUES HTR412/HTR312 - PORTE DI SALITA	ASSIEME PORTA SCORREVOLE SINISTRA	N. Elenco composiz.	Cat./Progr. FS	Tavola B
Catalogo n. 2.05.1288		N. Disegno 25-301-0049-201		Edizione MARZO 2024

Cat. e progr. FS	DESCRIZIONE	Riferim. Sulla tavola	C.D. Fornit.	Codice ditta documento	Documento identificativo		Numero di pezzi in opera	Unità di conto	NOTE
					Numero	Segno Matr. Pos.			
a	b	c	d	e	f	g	h	i	j
	Rondella piana larga Ø6,4 ISO 7093	34	1	1179	25-830-8006-480		9		
	Vite a testa flangiata Torx M6x25	35	1	1179	25-793-4047-303		9		
	Supporto	36	1	1179	25-373-1556-301		1		
	Supporto	37	1	1179	25-373-1556-302		1		
	Barra di supporto guarnizione	38	1	1179	25-354-1180-201		1		
	Vite T.E. M8x25 ISO 4017	39	8	0030	AA05CA6		2		
	Rondella elastica conica M8 DIN 6796	40	8	0030	211NB50006B46VR31		2		
	Rondella elastica conica M10 DIN 6796	41	8	0030	211NB50006B46VQ31		4		
	Rondella piana larga Ø10 ISO 7093	42	8	0030	AA0642X		4		
	Vite T.E. M10x40 ISO 4017	43	8	0030	AA084MV		4		

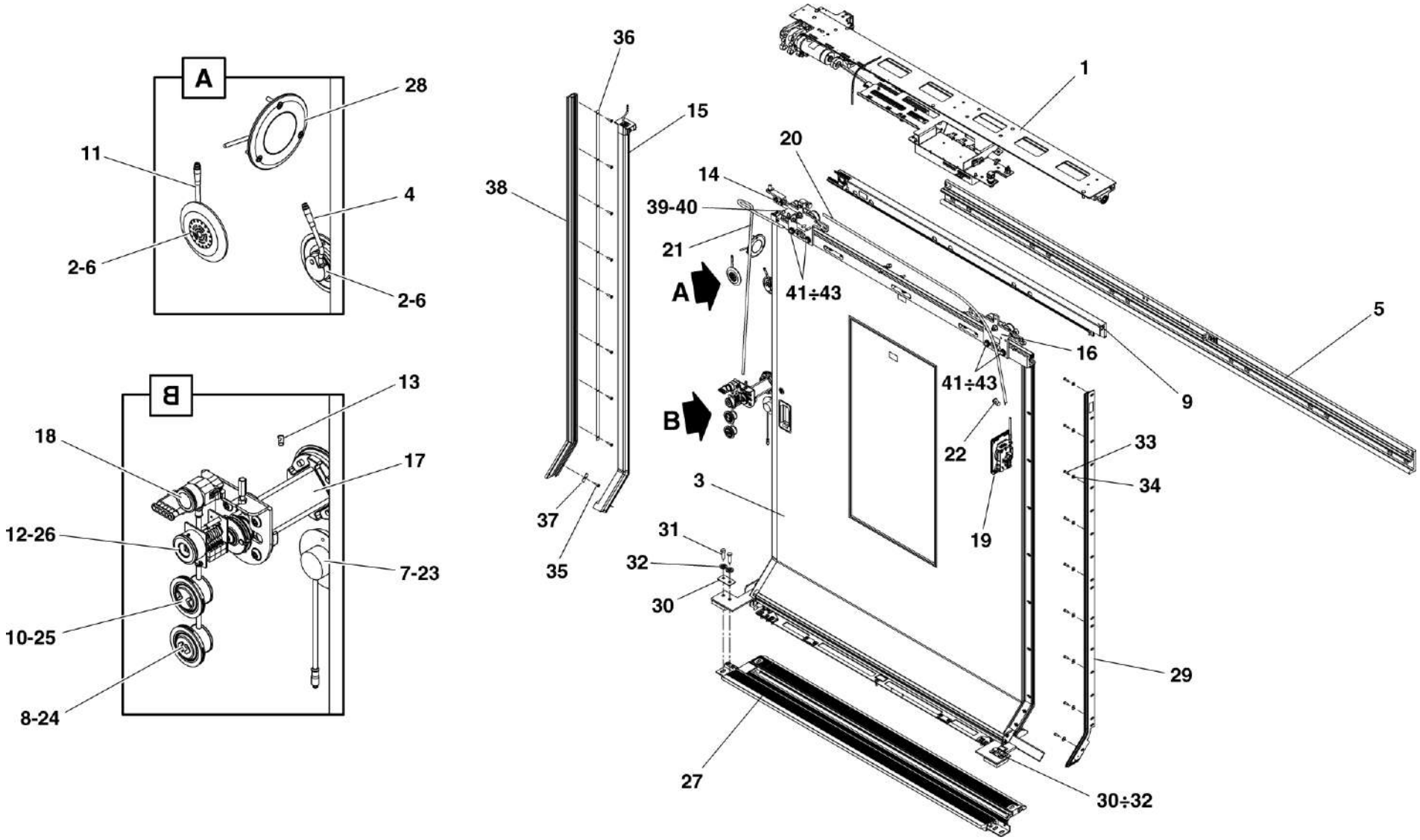

HMU BLUES HTR412/HTR312 - PORTE DI SALITA	ASSIEME PORTA SCORREVOLE SINISTRA	N. Elenco composiz.	Cat./Progr. FS	Tavola B
Catalogo n. 2.05.1288		N. Disegno 25-301-0049-201		Edizione MARZO 2024

Cat. e progr. FS	DESCRIZIONE	Riferim. Sulla tavola	C.D. Fornit.	Codice ditta documento	Documento identificativo		Numero di pezzi in opera	Unità di conto	NOTE
					Numero	Segno Matr. Pos.			
a	b	c	d	e	f	g	h	i	j
	Assieme base azionamento frontale BMS	1*	1	1179	25-320-0761-202		1		Vedi Tav. B.1.1
	Piastra supporto interruttore	2	1	1179	25-366-2659-201		1		
	Assieme supporto unità di controllo	3*	1	1179	25-321-0829-201		1		Vedi Tav. B.1.2
	Dado esagonale M8 ISO 4032	4	1	1179	25-810-2006-364		7		
	Rondella elastica conica Ø8 DIN 6796	5	1	1179	25-831-3009-214		7		
	Fissaggio per cablaggio (ancoraggio a scatto)	6	1	1179	25-716-9004-301		4		
	Supporto per fascette	7	1	1179	25-710-0001-401		8		
	Vite T.S.E.I. M4x8 EN ISO 10642	8	1	1179	25-801-5031-364		9		

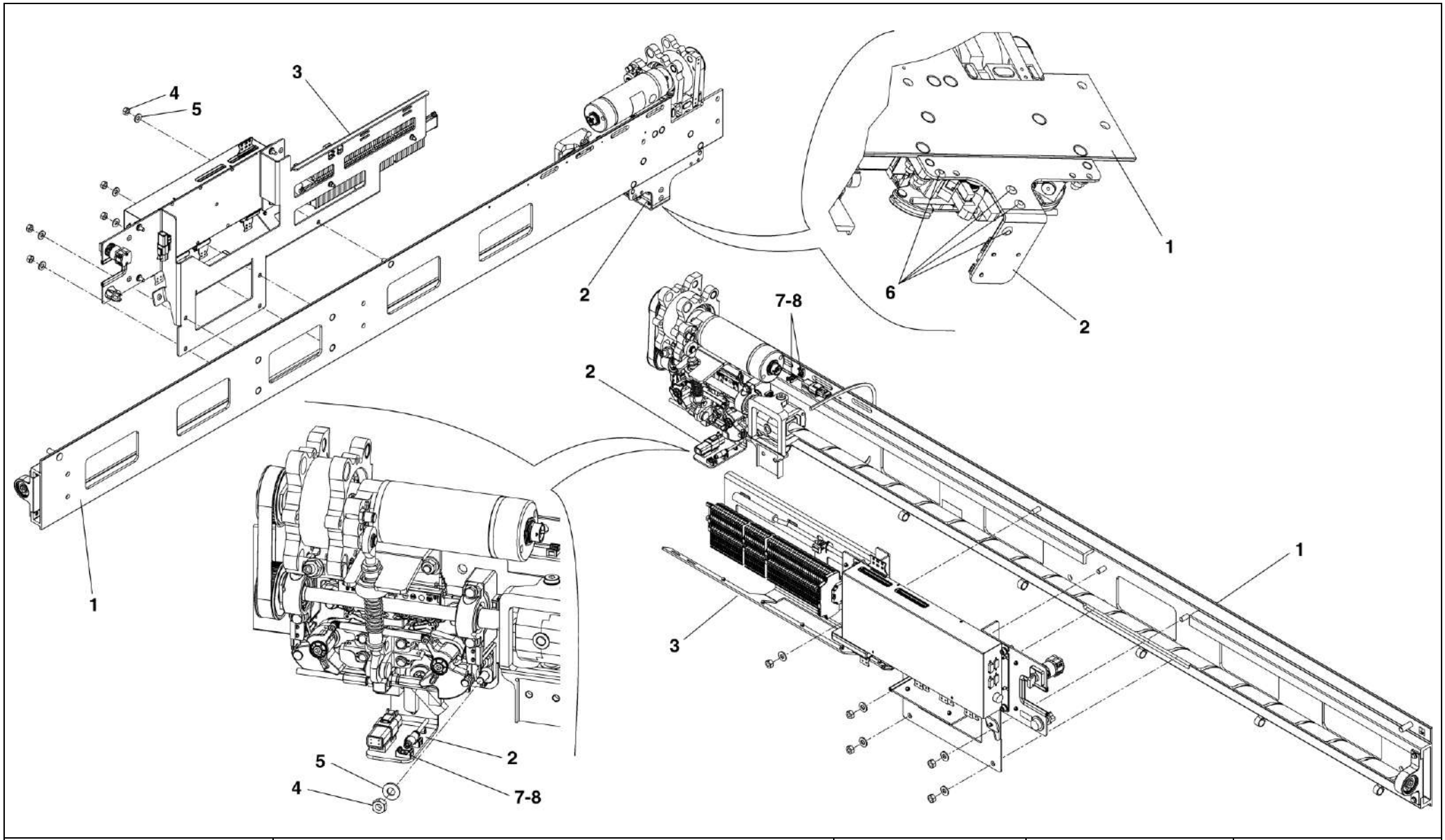

HMU BLUES HTR412/HTR312 - PORTE DI SALITA	ASSIEME SISTEMA DI AZIONAMENTO	N. Elenco composiz.	Cat./Progr. FS	Tavola **B.1**
Catalogo n. 2.05.1288		N. Disegno 25-320-0882-201		Edizione MARZO 2024

Cat. e progr. FS	DESCRIZIONE	Riferim. Sulla tavola	C.D. Fornit.	Codice ditta documento	Documento identificativo		Numero di pezzi in opera	Unità di conto	NOTE
					Numero	Segno Matr. Pos.			
a	b	c	d	e	f	g	h	i	j
720/329	Assieme interblocco chiusura rotatoria	1*	1	1179	25-343-0071-103		1		Vedi Tav. B.1.1.1
720/330	Cinghia dentata Gates art. HTD 385 5M 15	2	4	1179	25-762-2001-354		1		
	Assieme motore	3*	1	1179	25-320-0762-301		1		Vedi Tav. A.1.1.2
	Piastra portante	4	1	1179	25-373-1488-201		1		
725/311	Assieme vite senza fine	5*	1	1179	25-321-0816-201		1		Vedi Tav. B.1.1.2
	Controsupporto molla	6	1	1179	25-366-2633-201		1		
	Bullone filettato	7	1	1179	25-383-0461-301		1		
	Bullone trasversale	8	1	1179	25-383-0237-301		1		
	Rondella Nord-Lock NL10SP	9	1	1179	25-793-4023-316		1		
	Dado esagonale autobloccante M10 ISO 7042	10	1	1179	25-811-5007-480		1		
721/181	Albero di supporto	11	1	1179	25-383-0456-301		1		
	Anello Seeger 12x1 DIN 471	12	1	1179	25-834-1010-224		1		
	Rondella elastica conica Ø8 DIN 6796	13	1	1179	25-831-3009-214		6		
	Dado esagonale M8 ISO 4032	14	1	1179	25-810-2006-364		6		
	Vite T.E. M6x20 ISO 4017	15	1	1179	25-802-1098-364		4		
	Rondella elastica conica Ø6 DIN 6796	16	1	1179	25-831-3007-214		4		
	Anello Seeger 10x1 DIN 471	17	1	1179	25-834-1008-224		2		
	Vite T.E. M5x12 ISO 4017	18	1	1179	25-802-1064-364		2		
	Rondella elastica conica Ø5 DIN 6796	19	1	1179	25-831-3006-214		2		
	Bullone	20	1	1179	25-845-3192-303		1		

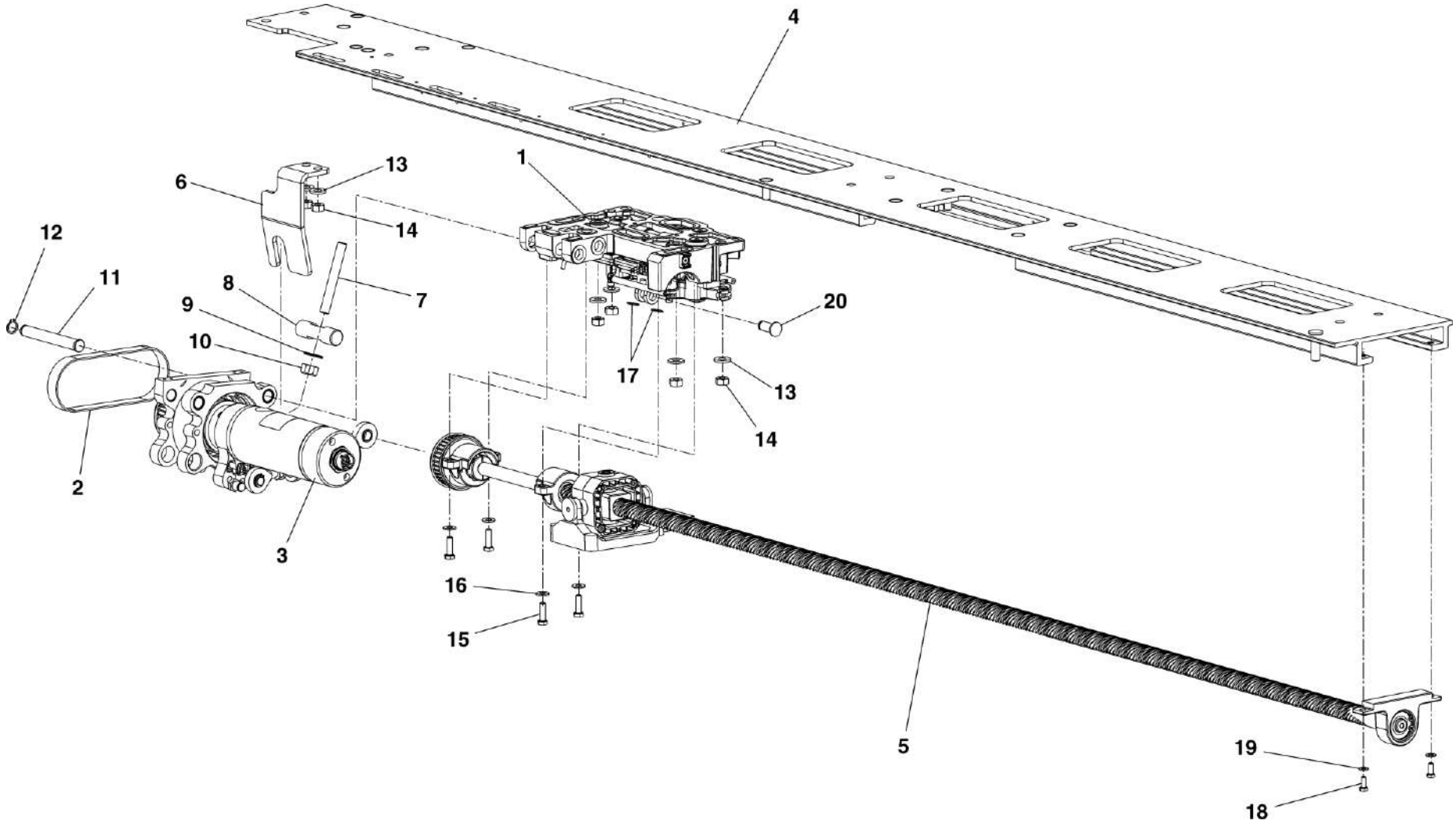

HMU BLUES HTR412/HTR312 - PORTE DI SALITA	ASSIEME BASE AZIONAMENTO FRONTALE BMS	N. Elenco composiz.	Cat./Progr. FS	Tavola **B.1.1**
Catalogo n. 2.05.1288		N. Disegno 25-320-0761-202		Edizione MARZO 2024

Cat. e progr. FS	DESCRIZIONE	Riferim. Sulla tavola	C.D. Fornit.	Codice ditta documento	Documento identificativo		Numero di pezzi in opera	Unità di conto	NOTE
					Numero	Segno Matr. Pos.			
a	b	c	d	e	f	g	h	i	j
720/340	Interruttore a scatto con connettore DTM04-3P	1	1	1179	25-714-0039-303		2		
720/339	Interruttore a scatto lungh. cavo 650 mm	2	1	1179	25-714-0019-306		1		
721/171	Molla di tensione	3	1	1179	25-821-5003-325		1		
	Fermo	4	1	1179	25-376-0087-301		1		
705/774	Interruttore a scatto lungh. cavo 650 mm	5	1	1179	25-714-0019-305		1		
	Assieme piastra	6*	1	1179	25-321-0630-101		1		Vedi Tav. B.1.1.1.1
721/172	Albero di supporto	7	1	1179	25-383-0242-301		1		
721/173	Camma	8	1	1179	25-324-0144-101		1		
721/174	Camma	9	1	1179	25-324-0144-201		1		
721/175	Leva	10	1	1179	25-342-0216-301		2		
721/176	Manicotto JEM-10-09	11	1	1179	25-742-0023-301		2		
	Piastra di rilascio	12	1	1179	25-362-0430-301		1		
	Piastra di rilascio	13	1	1179	25-362-0430-303		1		
	Forchetta	14	1	1179	25-324-0146-201		1		
	Ponte di collegamento	15	1	1179	25-366-1693-301		1		
721/177	Perno di bloccaggio	16	1	1179	25-383-0377-301		2		
721/180	Albero	17	1	1179	25-383-0428-301		1		
	Perno	18	1	1179	25-383-0428-302		1		
721/181	Albero di supporto	19	1	1179	25-383-0456-301		1		
721/178	Molla di torsione Gutekunst art. T-18884L	20	5	1179	25-821-7001-308		1		
721/179	Boccola	21	1	1179	25-383-0268-301		1		
	Giunto	22	1	1179	25-363-0846-301		1		
	Vite T.C.E.I. M4x10 ISO 4762	23	1	1179	25-800-2038-964		2		
	Rondella di sicurezza Ø10 inox	24	1	1179	25-793-3041-301		2		
	Anello Seeger 15x1 DIN 471	25	1	1179	25-834-1013-224		2		
	Anello Seeger 10x1 DIN 471	26	1	1179	25-834-1008-224		2		
	Anello Seeger 12x1 DIN 471	27	1	1179	25-834-1010-224		1		
	Rondella di sicurezza Ø6 inox	28	1	1179	25-793-3041-304		1		
	Rondella piana larga Ø8,4 ISO 7093	29	1	1179	25-830-8008-004		1		
	Rondella di sicurezza Ø4 inox	30	1	1179	25-793-3041-303		4		
	Bullone	31	1	1179	25-845-1313-301		4		
	Vite T.C.E.I. M5x12 ISO 4762	32	1	1179	25-800-2069-480		2		
	Vite T.S.E.I. M8x16 DIN 7991	33	1	1179	25-801-5124-364		3		

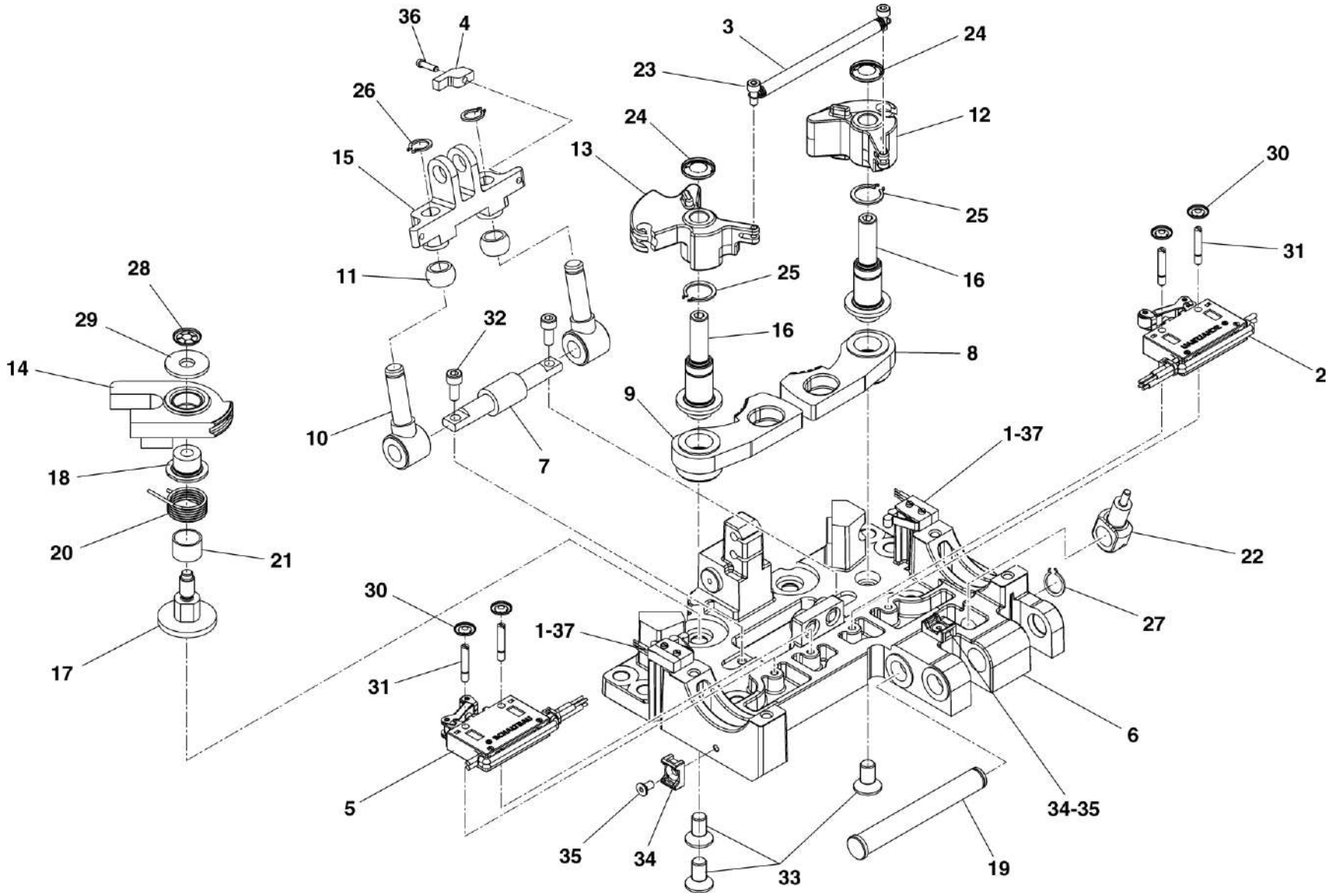

HMU BLUES HTR412/HTR312 - PORTE DI SALITA	ASSIEME INTERBLOCCO CHIUSURA ROTATORIA	N. Elenco composiz.	Cat./Progr. FS	Tavola **B.1.1.1**
Catalogo n. 2.05.1288		N. Disegno 25-343-0071-103	720/329	Edizione MARZO 2024

Cat. e progr. FS	DESCRIZIONE	Riferim. Sulla tavola	C.D. Fornit.	Codice ditta documento	Documento identificativo		Numero di pezzi in opera	Unità di conto	NOTE
					Numero	Segno Matr. Pos.			
a	b	c	d	e	f	g	h	i	j
	Supporto per fascette	34	1	1179	25-710-0001-401		2		
	Vite T.S.E.I. M4x8 EN ISO 10642	35	1	1179	25-801-5031-364		2		
	Vite T.C.E.I. M4x20 ISO 4762	36	1	1179	25-800-2041-964		1		
	Vite T.C.I. M2x10 EN ISO 1207	37	1	1179	25-800-0247-944		4		

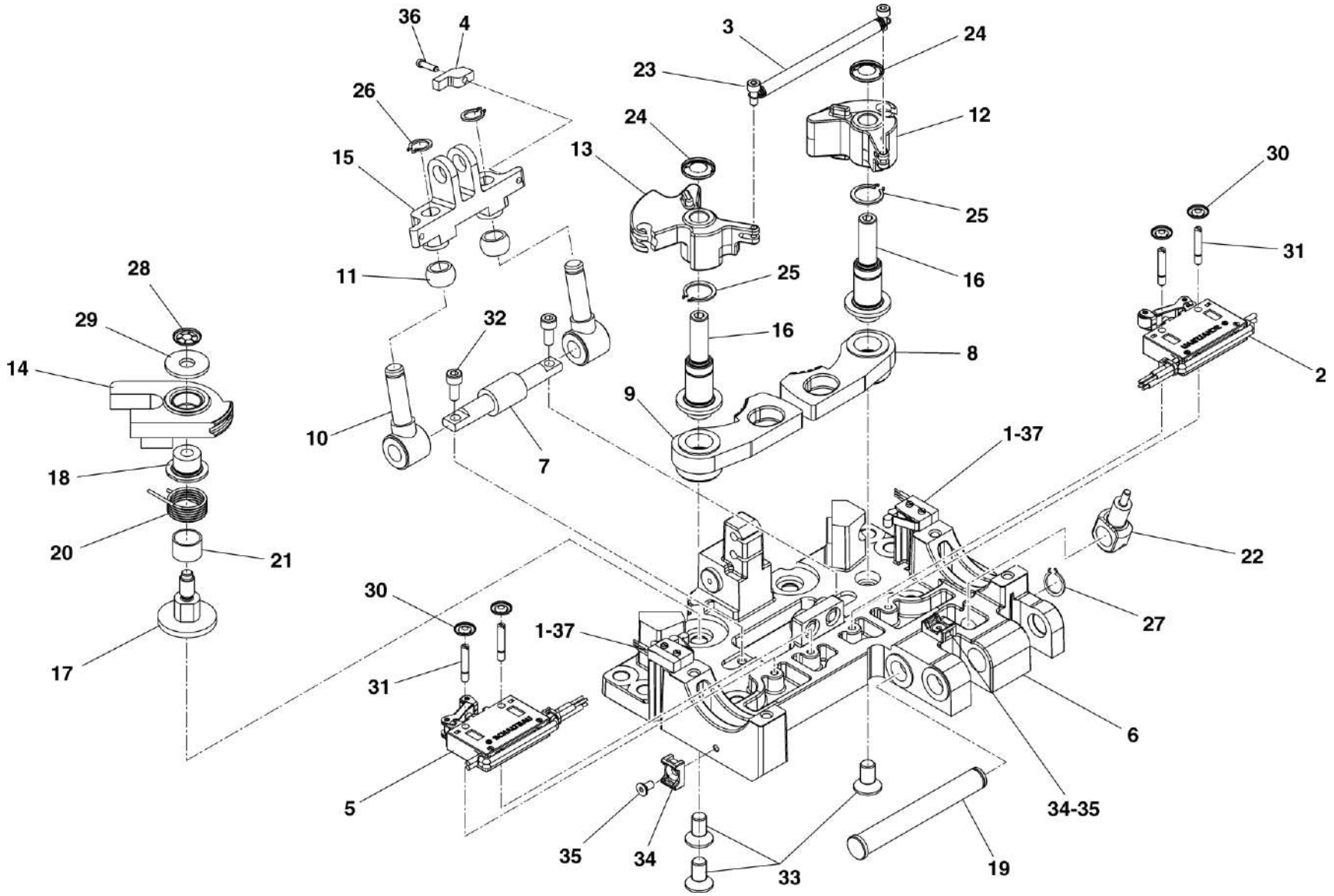

HMU BLUES HTR412/HTR312 - PORTE DI SALITA	ASSIEME INTERBLOCCO CHIUSURA ROTATORIA	N. Elenco composiz.	Cat./Progr. FS	Tavola **B.1.1.1**
Catalogo n. 2.05.1288		N. Disegno 25-343-0071-103	720/329	Edizione MARZO 2024

Cat. e progr. FS	DESCRIZIONE	Riferim. Sulla tavola	C.D. Fornit.	Codice ditta documento	Documento identificativo		Numero di pezzi in opera	Unità di conto	NOTE
					Numero	Segno Matr. Pos.			
a	b	c	d	e	f	g	h	i	j
	Tappo con lamelle GummiVogt art. 1615	1	6	1179	25-952-0190-301		6		
720/361	Boccola flangiata Igus Iglidur art. GFM-1214-07	2	7	1179	25-850-3002-326		4		
	Piastra	3	1	1179	25-373-1090-101		1		

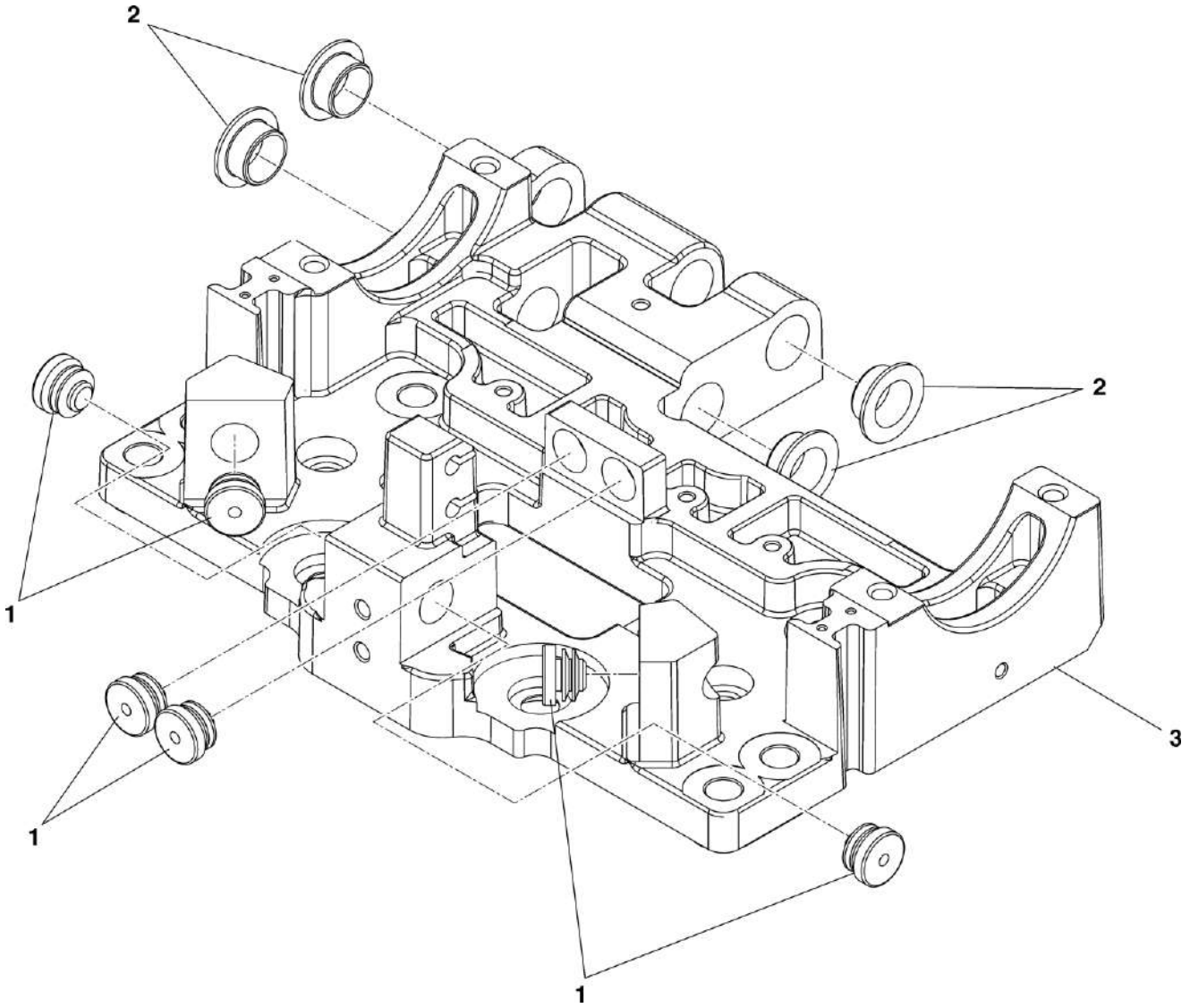

HMU BLUES HTR412/HTR312 - PORTE DI SALITA	ASSIEME PIASTRA	N. Elenco composiz.	Cat./Progr. FS	Tavola B.1.1.1.1
Catalogo n. 2.05.1288		N. Disegno 25-321-0630-101		Edizione MARZO 2024

Cat. e progr. FS	DESCRIZIONE	Riferim. Sulla tavola	C.D. Fornit.	Codice ditta documento	Documento identificativo		Numero di pezzi in opera	Unità di conto	NOTE
					Numero	Segno Matr. Pos.			
a	b	c	d	e	f	g	h	i	j
725/315	Mandrino trascinatore (filetto sinistrorso)	1	1	1179	25-383-0584-201		1		
720/331	Puleggia per cinghia dentata	2	1	1179	25-865-0064-301		1		
725/313	Giunto cardanico completo (filetto sinistrorso)	3	1	1179	25-325-1651-201		1		
	Assieme cuscinetto del mandrino	4*	1	1179	25-325-1171-102		1		Vedi Tav. A.1.1.3.1
	Assieme alloggiamento cuscinetto	5	1	1179	25-325-1652-301		2		
	Anello di fermo	6	1	1179	25-836-0063-301		1		
	Vite T.E. M6x16 ISO 4017	7	1	1179	25-802-1096-364		1		
	Distanziale Ø20 L=6,5	8	1	1179	25-836-1002-318		1		
	Rondella	9	1	1179	25-836-0002-301		1		
	Rondella Nord-Lock DNL6SP	10	1	1179	25-793-4023-304		1		

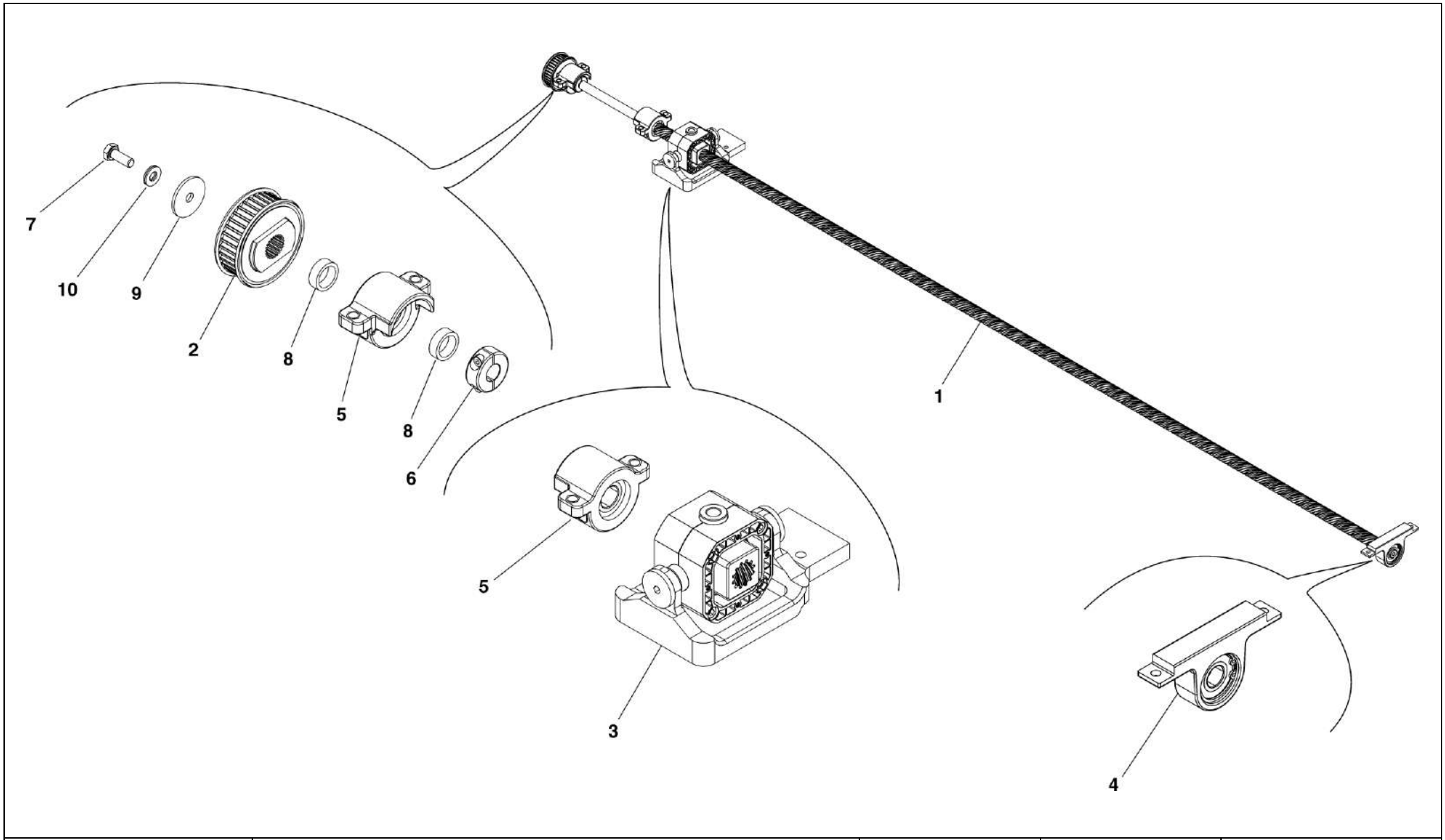

HMU BLUES HTR412/HTR312 - PORTE DI SALITA	ASSIEME VITE SENZA FINE	N. Elenco composiz.	Cat./Progr. FS	Tavola B.1.1.2
Catalogo n. 2.05.1288		N. Disegno 25-321-0816-201	725/311	Edizione MARZO 2024

Cat. e progr. FS	DESCRIZIONE	Riferim. Sulla tavola	C.D. Fornit.	Codice ditta documento	Documento identificativo		Numero di pezzi in opera	Unità di conto	NOTE
					Numero	Segno Matr. Pos.			
a	b	c	d	e	f	g	h	i	j
725/316	Centralina controllo porta MTB3	1	1	1179	25-003-3056-301		1		
700/502	Pulsante unipolare con cappuccio rosso	2	1	1179	25-714-6059-301		1		
720/342	Selettore a 2 posizioni	3	1	1179	25-714-0056-302		1		
	Cavo a spirale per motore	4	1	1179	25-008-0262-402		1		
	Fascio di cablaggio	5	1	1179	25-301-0049-452		1		
	Supporto unità di controllo	6	1	1179	25-366-3150-201		1		
	Profilo di protezione dei bordi	7	1	1179	25-951-0132-001		Q.B.		
	Vite T.C.E.I. M6x20 ISO 4762	8	1	1179	25-800-2101-364		4		
	Rondella elastica conica Ø6 DIN 6796	9	1	1179	25-831-3007-214		4		
	Clip di fissaggio per connettore	10	1	1179	25-716-0037-305		1		
721/182	Modulo di frenatura 110V	11	1	1179	25-718-2013-301		1		
	Fissaggio per cablaggio (ancoraggio a scatto)	12	1	1179	25-716-9004-301		12		
	Dado esagonale M5 ISO 4032	13	1	1179	25-810-2004-364		2		
	Rondella elastica conica Ø5 DIN 6796	14	1	1179	25-831-3006-214		2		
	Fascetta 3,6x142	N.R.	1	1179	25-791-9005-301		12		

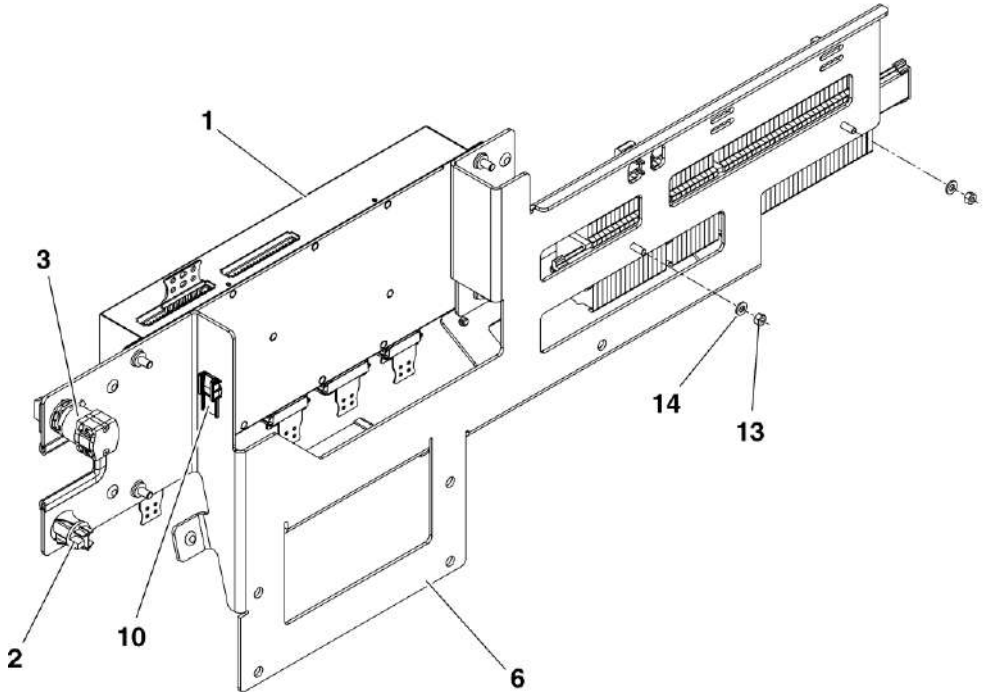

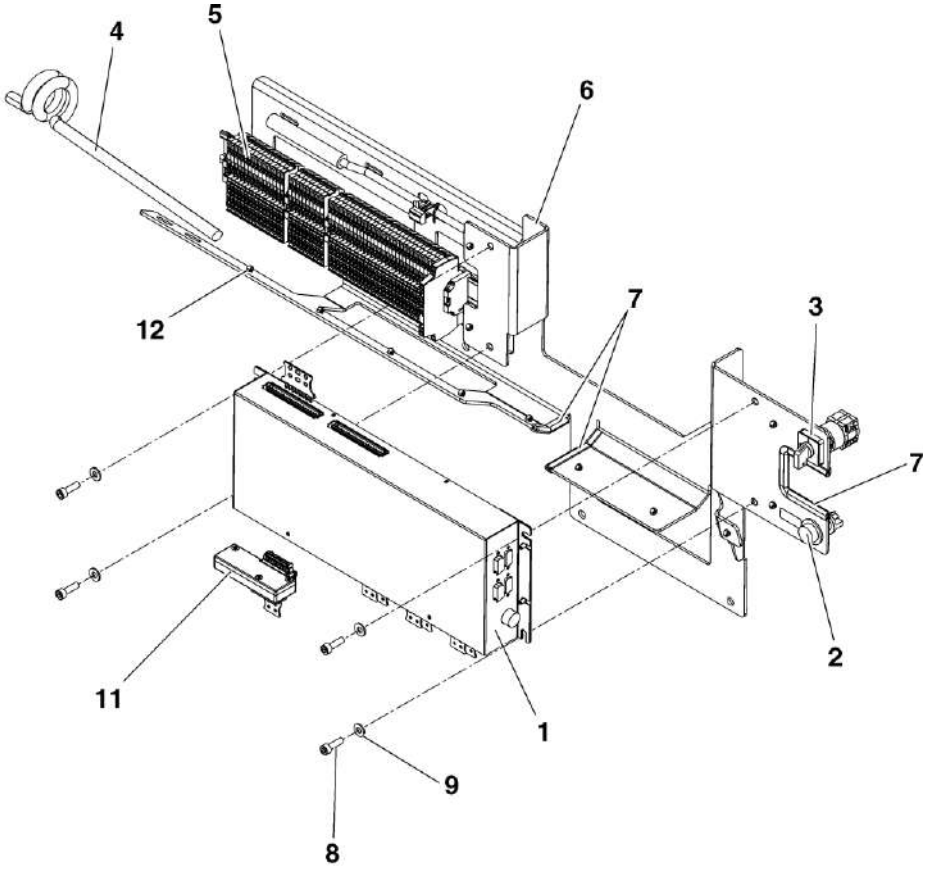

HMU BLUES HTR412/HTR312 - PORTE DI SALITA	ASSIEME SUPPORTO UNITÀ DI CONTROLLO	N. Elenco composiz.	Cat./Progr. FS	Tavola **B.1.2**
Catalogo n. 2.05.1288		N. Disegno 25-321-0829-201		Edizione MARZO 2024

Cat. e progr. FS	DESCRIZIONE	Riferim. Sulla tavola	C.D. Fornit.	Codice ditta documento	Documento identificativo		Numero di pezzi in opera	Unità di conto	NOTE
					Numero	Segno Matr. Pos.			
a	b	c	d	e	f	g	h	i	j
720/321	Finestrino	1	1	1179	25-351-0488-301		1		
720/322	Guarnizione finestrino	2	1	1179	25-355-0087-301		1		
721/228	Profilo di tenuta guarnizione	3	1	1179	25-951-0722-001		Q.B.		
	Elemento d'angolo guarnizione antischiacciamento	4	1	1179	25-952-0253-201		1		
721/227	Guarnizione antischiacciamento	5	1	1179	25-316-0297-201		1		
721/183	Serratura quadra completa	6	1	1179	25-341-0256-301		1		
	Rondella in gomma	7	1	1179	25-375-0784-301		1		
	Raschiatore	8	1	1179	25-359-0180-201		1		
720/326	Guida di scorrimento	9	1	1179	25-379-0432-304		1		
720/325	Guida di scorrimento	10	1	1179	25-379-0432-303		1		
	Elemento d'angolo	11	1	1179	25-952-0244-201		1		
713/102	Spazzola di tenuta	12	1	1179	25-885-0031-001		Q.B.		
720/327	Guarnizione inferiore in gomma	13	1	1179	25-358-0179-301		1		
	Profilo estensibile	14	1	1179	25-382-0113-301		1		
	Assieme supporto porta	15*	1	1179	25-325-1420-201		1		Vedi Tav. B.2.1
	Anta completa verniciata	16	1	1179	25-310-1436-251		1		
	Barra di guarnizione	17	1	1179	25-314-0377-201		1		
721/184	Serratura di blocco	18	1	1179	25-341-0206-101		1		
	Barra di chiusura completa	19	1	1179	25-342-0241-302		1		
	Dado esagonale M8 ISO 4032	20	1	1179	25-810-2006-364		5		
	Rondella elastica conica Ø8 DIN 6796	21	1	1179	25-831-3009-214		5		
	Rondella piana larga Ø8,4 ISO 7093	22	1	1179	25-830-8008-004		5		
	Vite con testa a martello M8x30 DIN 188	23	1	1179	25-806-0018-314		5		
	Vite a testa flangiata Torx M6x35	24	1	1179	25-793-4047-310		1		
	Vite T.S.E.I. M6x25 EN ISO 10642	25	1	1179	25-801-5096-364		2		
	Vite a testa flangiata Torx M6x20	26	1	1179	25-793-4047-339		4		
	Rondella Ø6,2	27	1	1179	25-836-3004-332		2		
	Vite a testa flangiata Torx M6x12	28	1	1179	25-793-4047-321		10		

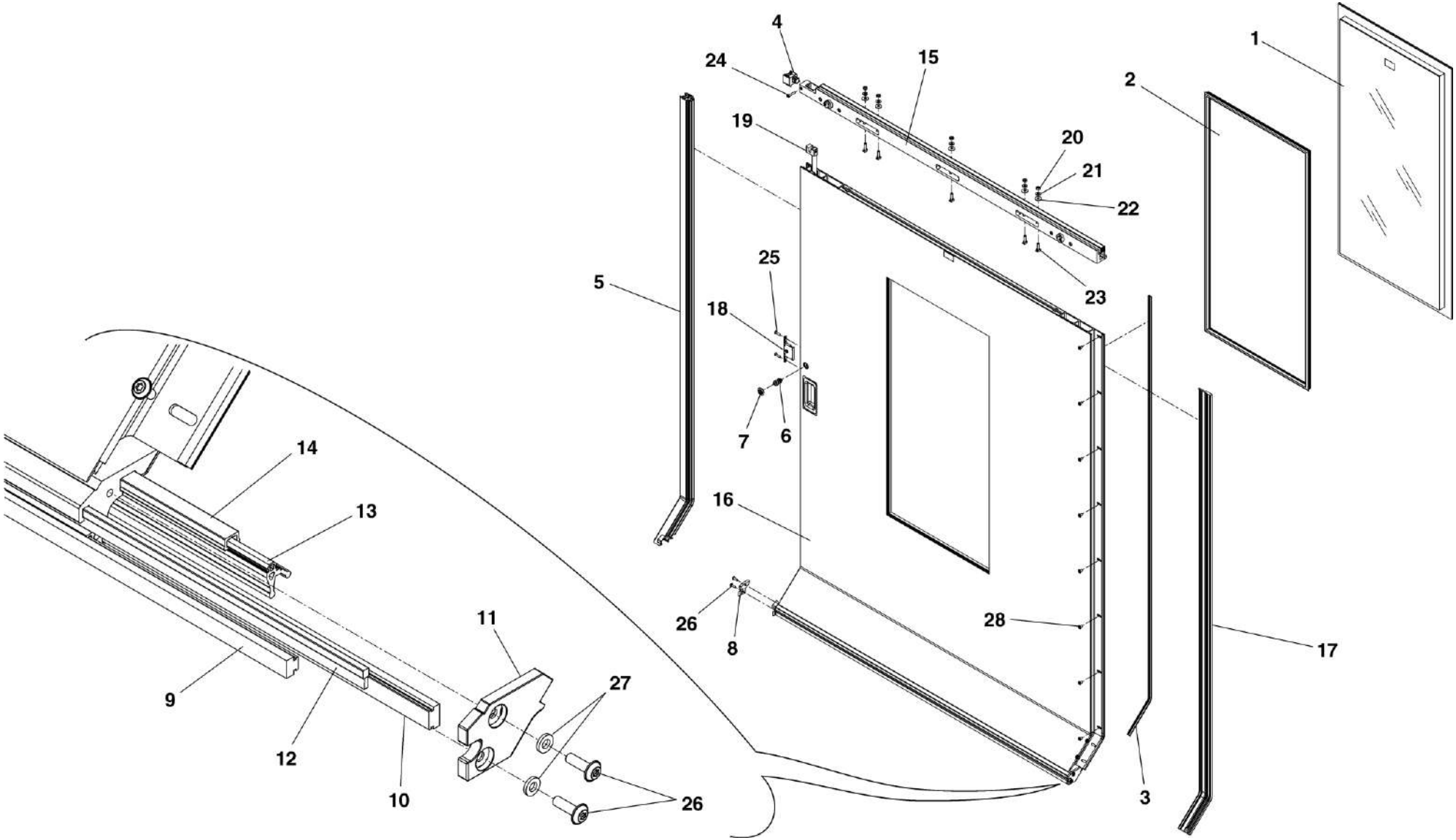

HMU BLUES HTR412/HTR312 - PORTE DI SALITA	ASSIEME ANTA SINISTRA	N. Elenco composiz.	Cat./Progr. FS	Tavola **B.2**
Catalogo n. 2.05.1288		N. Disegno 25-310-1433-203	725/302	Edizione MARZO 2024

Cat. e progr. FS	DESCRIZIONE	Riferim. Sulla tavola	C.D. Fornit.	Codice ditta documento	Documento identificativo		Numero di pezzi in opera	Unità di conto	NOTE
					Numero	Segno Matr. Pos.			
a	b	c	d	e	f	g	h	i	j
	Guida di scorrimento	1	1	1179	25-379-0432-302		2		
	Perno eccentrico	2	1	1179	25-845-1254-302		2		
	Blocchetto	3	1	1179	25-376-0082-301		1		
	Supporto porta	4	1	1179	25-366-2590-201		1		
	Vite a testa flangiata Torx M6x16	5	1	1179	25-793-4047-308		2		
	Rondella piana larga Ø6,4 ISO 7093	6	1	1179	25-830-8006-004		2		
	Vite T.S.E.I. M4x20 EN ISO 10642	7	1	1179	25-801-5035-480		2		
	Vite T.C.E.I. M6x20 ISO 4762	8	1	1179	25-800-2101-364		2		
	Rondella elastica spaccata A6 DIN 128	9	1	1179	25-831-1104-204		2		

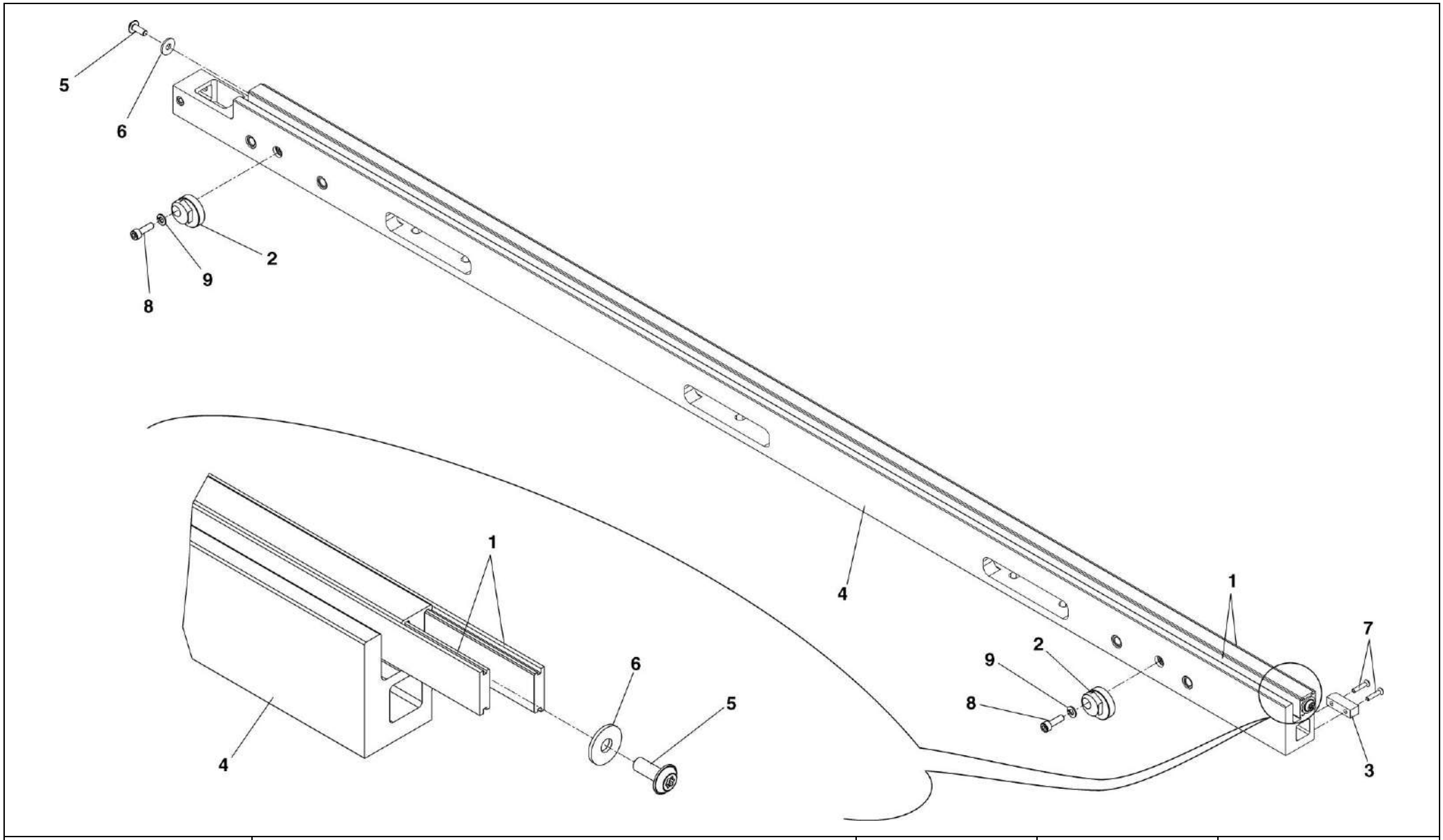

HMU BLUES HTR412/HTR312 - PORTE DI SALITA	ASSIEME SUPPORTO PORTA	N. Elenco composiz.	Cat./Progr. FS	Tavola **B.2.1**
Catalogo n. 2.05.1288		N. Disegno 25-325-1420-201		Edizione MARZO 2024

Cat. e progr. FS	DESCRIZIONE	Riferim. Sulla tavola	C.D. Fornit.	Codice ditta documento	Documento identificativo		Numero di pezzi in opera	Unità di conto	NOTE
					Numero	Segno Matr. Pos.			
a	b	c	d	e	f	g	h	i	j
	Guarnizione superiore in gomma	1	1	1179	25-315-0346-201		1		
	Rondella di sicurezza Ø4 inox	2	1	1179	25-793-3041-303		2		
	Barra di guida	3	1	1179	25-379-0487-201		1		
	Supporto interruttore	4	1	1179	25-366-2766-201		1		
	Rondella piana larga Ø6,4 ISO 7093	5	1	1179	25-830-8006-004		2		
	Vite a testa flangiata Torx M6x16	6	1	1179	25-793-4047-308		2		
	Distanziale	7	1	1179	25-373-1551-301		1		
721/185	Interruttore a scatto lungh. cavo 250 mm	8	1	1179	25-714-0019-301		1		
	Inserto filettato M6	9	1	1179	25-793-0024-303		2		

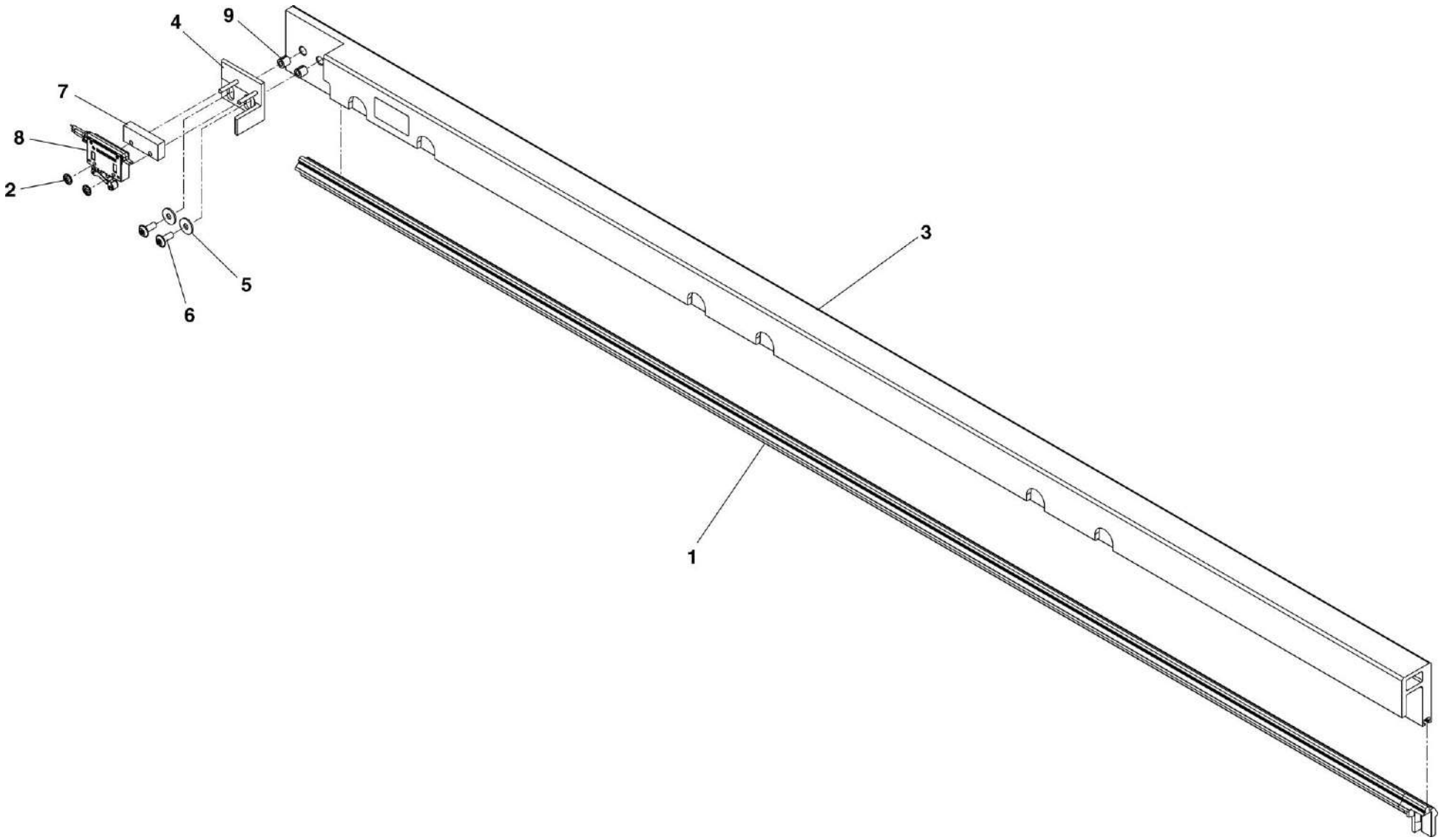

HMU BLUES HTR412/HTR312 - PORTE DI SALITA	ASSIEME BARRA DI GUIDA	N. Elenco composiz.	Cat./Progr. FS	Tavola **B.3**
Catalogo n. 2.05.1288		N. Disegno 25-326-0541-201	721/694	Edizione MARZO 2024

Cat. e progr. FS	DESCRIZIONE	Riferim. Sulla tavola	C.D. Fornit.	Codice ditta documento	Documento identificativo		Numero di pezzi in opera	Unità di conto	NOTE
					Numero	Segno Matr. Pos.			
a	b	c	d	e	f	g	h	i	j
721/186	Tampone di arresto M10	1	1	1179	25-881-0024-303		1		
720/343	Rullino guida completo	2	1	1179	25-326-0329-301		2		
	Perno di interblocco	3	1	1179	25-342-0306-301		1		
	Piastra di supporto	4	1	1179	25-366-2589-301		1		
	Staffa perno di interblocco	5	1	1179	25-366-2648-201		1		
	Vite T.E. M8x16 ISO 4017	6	1	1179	25-802-1126-364		1		
	Rondella elastica conica Ø8 DIN 6796	7	1	1179	25-831-3009-214		4		
	Rondella piana larga Ø8,4 ISO 7093	8	1	1179	25-830-8008-004		1		
	Supporto tampone di arresto	9	1	1179	25-366-2663-301		1		
	Dado esagonale M10 ISO 4032	10	1	1179	25-810-2007-364		1		
	Vite T.E. M8x30 ISO 4017	11	1	1179	25-802-1132-364		1		
	Staffa	12	1	1179	25-366-2664-301		1		
	Dado esagonale autobloccante M8 ISO 7042	13	1	1179	25-811-5005-364		2		
	Vite T.E. M10x25 ISO 4017	14	1	1179	25-802-1160-374		2		
	Rondella elastica conica Ø10 DIN 6796	15	1	1179	25-831-3010-214		2		
	Dado esagonale M12 ISO 4032	16	1	1179	25-810-2008-364		1		
	Rondella elastica conica Ø12 DIN 6796	17	1	1179	25-831-3011-214		1		
	Piastra di supporto rullini	18	1	1179	25-373-1491-301		1		
	Perno	19	1	1179	25-845-3590-301		1		
	Boccola	20	1	1179	25-850-1037-310		1		
	Anello Seeger 10x1 DIN 471	21	1	1179	25-834-1008-224		2		
	Rondella di spessoramento 10x16x1 DIN 988	22	1	1179	25-830-3206-024		2		

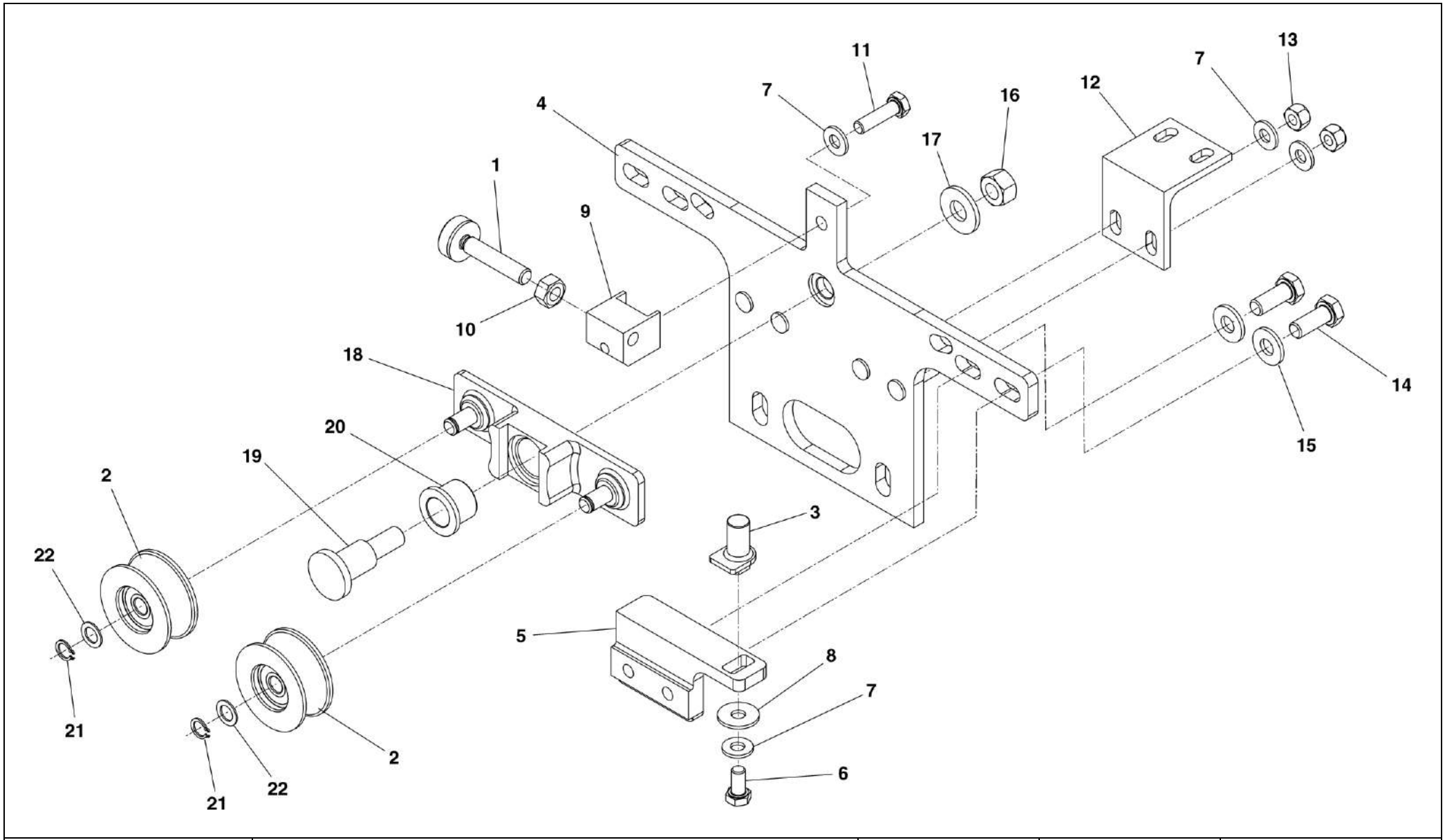

HMU BLUES HTR412/HTR312 - PORTE DI SALITA	**ASSIEME SUPPORTO DOPPIO RULLINO CON ARRESTO**	N. Elenco composiz.	Cat./Progr. FS	Tavola **B.4**
Catalogo n. 2.05.1288		N. Disegno 25-325-1424-201	721/695	Edizione MARZO 2024

Cat. e progr. FS	DESCRIZIONE	Riferim. Sulla tavola	C.D. Fornit.	Codice ditta documento	Documento identificativo		Numero di pezzi in opera	Unità di conto	NOTE
					Numero	Segno Matr. Pos.			
a	b	c	d	e	f	g	h	i	j
720/344	Rullo di supporto completo	1	1	1179	25-325-1475-301		1		
720/343	Rullino guida completo	2	1	1179	25-326-0329-301		2		
	Piastra di supporto	3	1	1179	25-366-2589-601		1		
	Piastra di supporto rullini	4	1	1179	25-373-1491-301		1		
	Vite T.E. M6x16 ISO 4017	5	1	1179	25-802-1096-364		1		
	Rondella elastica conica Ø6 DIN 6796	6	1	1179	25-831-3007-214		1		
	Rondella piana larga Ø6,4 ISO 7093	7	1	1179	25-830-8006-004		1		
	Rondella elastica conica Ø12 DIN 6796	8	1	1179	25-831-3011-214		1		
	Dado esagonale M12 ISO 4032	9	1	1179	25-810-2008-364		1		
	Rondella di spessoramento 10x16x1 DIN 988	10	1	1179	25-830-3206-024		2		
	Anello Seeger 10x1 DIN 471	11	1	1179	25-834-1008-224		2		
	Boccola	12	1	1179	25-850-1037-310		1		
	Perno	13	1	1179	25-845-3590-301		1		

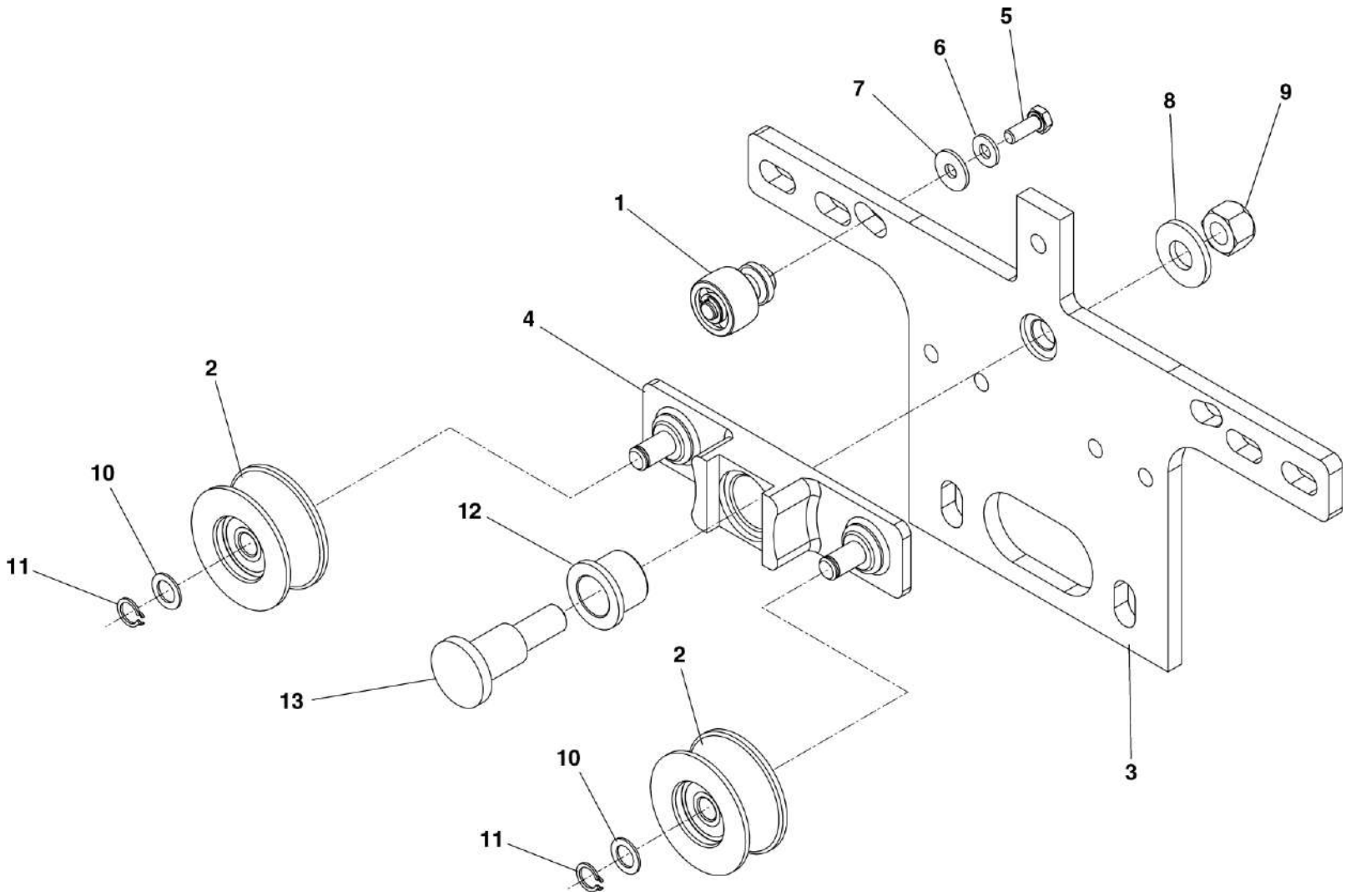

HMU BLUES HTR412/HTR312 - PORTE DI SALITA	ASSIEME SUPPORTO DOPPIO RULLINO	N. Elenco composiz.	Cat./Progr. FS	Tavola **B.5**
Catalogo n. 2.05.1288		N. Disegno 25-325-1424-202	721/696	Edizione MARZO 2024

Cat. e progr. FS	DESCRIZIONE	Riferim. Sulla tavola	C.D. Fornit.	Codice ditta documento	Documento identificativo		Numero di pezzi in opera	Unità di conto	NOTE
					Numero	Segno Matr. Pos.			
a	b	c	d	e	f	g	h	i	j
725/309	Soglia antiscivolo	1*	1	1179	25-354-1353-201		1		Vedi Tav. B.6.1
721/193	Protezione soglia antiscivolo	2	1	1179	25-375-1016-301		1		
	Lardone	3	1	1179	25-379-0491-201		1		
	Vite T.S.E.I. M6x20 EN ISO 10642	4	1	1179	25-801-5095-480		5		
	Vite a testa flangiata Torx M6x16	5	1	1179	25-793-4047-407		7		
	Piastra	6	1	1179	25-373-1676-201		1		
	Spessore per lardone	7	1	1179	25-375-1003-301		5		
	Etichetta di messa a terra	8	1	1179	25-399-0055-301		1		
	Pannello di copertura	9	1	1179	25-375-1039-201		1		
	Vite a testa flangiata M5x10 ISO 1064	10	1	1179	25-801-5062-480		2		
	Nastro in poliestere largh. 38,1 mm	11	1	1179	25-985-8032-001		Q.B.		
	Spazzola	12	1	1179	25-885-0048-311		1		
	Spazzola	13	1	1179	25-885-0048-302		15		

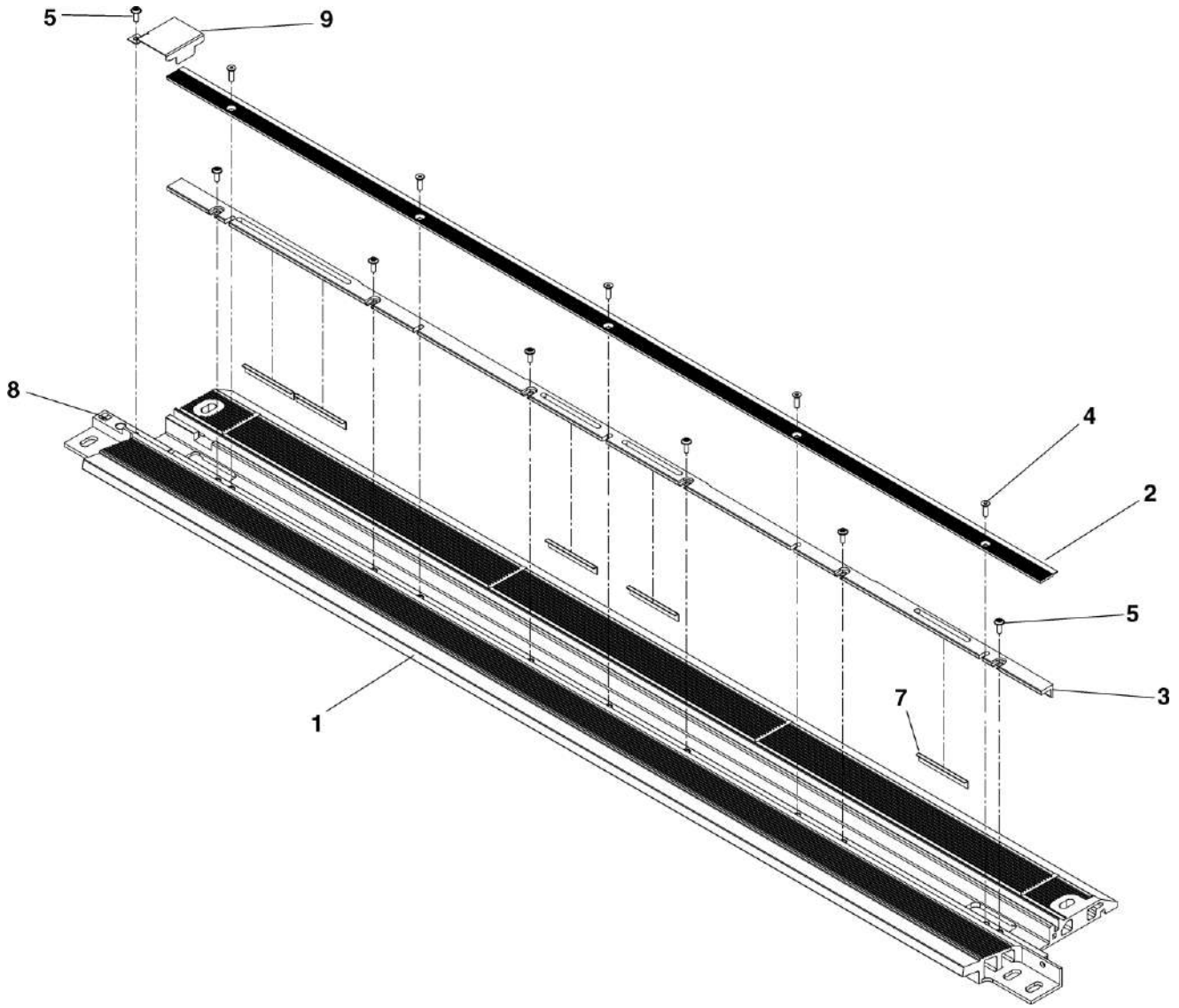

HMU BLUES HTR412/HTR312 - PORTE DI SALITA	ASSIEME SOGLIA PORTA (TAVOLA 1 DI 2)	N. Elenco composiz.	Cat./Progr. FS	Tavola **B.6**
Catalogo n. 2.05.1288		N. Disegno 25-310-1765-201	725/899	Edizione MARZO 2024

Cat. e progr. FS	DESCRIZIONE	Riferim. Sulla tavola	C.D. Fornit.	Codice ditta documento	Documento identificativo		Numero di pezzi in opera	Unità di conto	NOTE
					Numero	Segno Matr. Pos.			
a	b	c	d	e	f	g	h	i	j
725/309	Soglia antiscivolo	1*	1	1179	25-354-1353-201		1		Vedi Tav. B.6.1
721/193	Protezione soglia antiscivolo	2	1	1179	25-375-1016-301		1		
	Lardone	3	1	1179	25-379-0491-201		1		
	Vite T.S.E.I. M6x20 EN ISO 10642	4	1	1179	25-801-5095-480		5		
	Vite a testa flangiata Torx M6x16	5	1	1179	25-793-4047-407		7		
	Piastra	6	1	1179	25-373-1676-201		1		
	Spessore per lardone	7	1	1179	25-375-1003-301		5		
	Etichetta di messa a terra	8	1	1179	25-399-0055-301		1		
	Pannello di copertura	9	1	1179	25-375-1039-201		1		
	Vite a testa flangiata M5x10 ISO 1064	10	1	1179	25-801-5062-480		2		
	Nastro in poliestere largh. 38,1 mm	11	1	1179	25-985-8032-001		Q.B.		
	Spazzola	12	1	1179	25-885-0048-311		1		
	Spazzola	13	1	1179	25-885-0048-302		15		

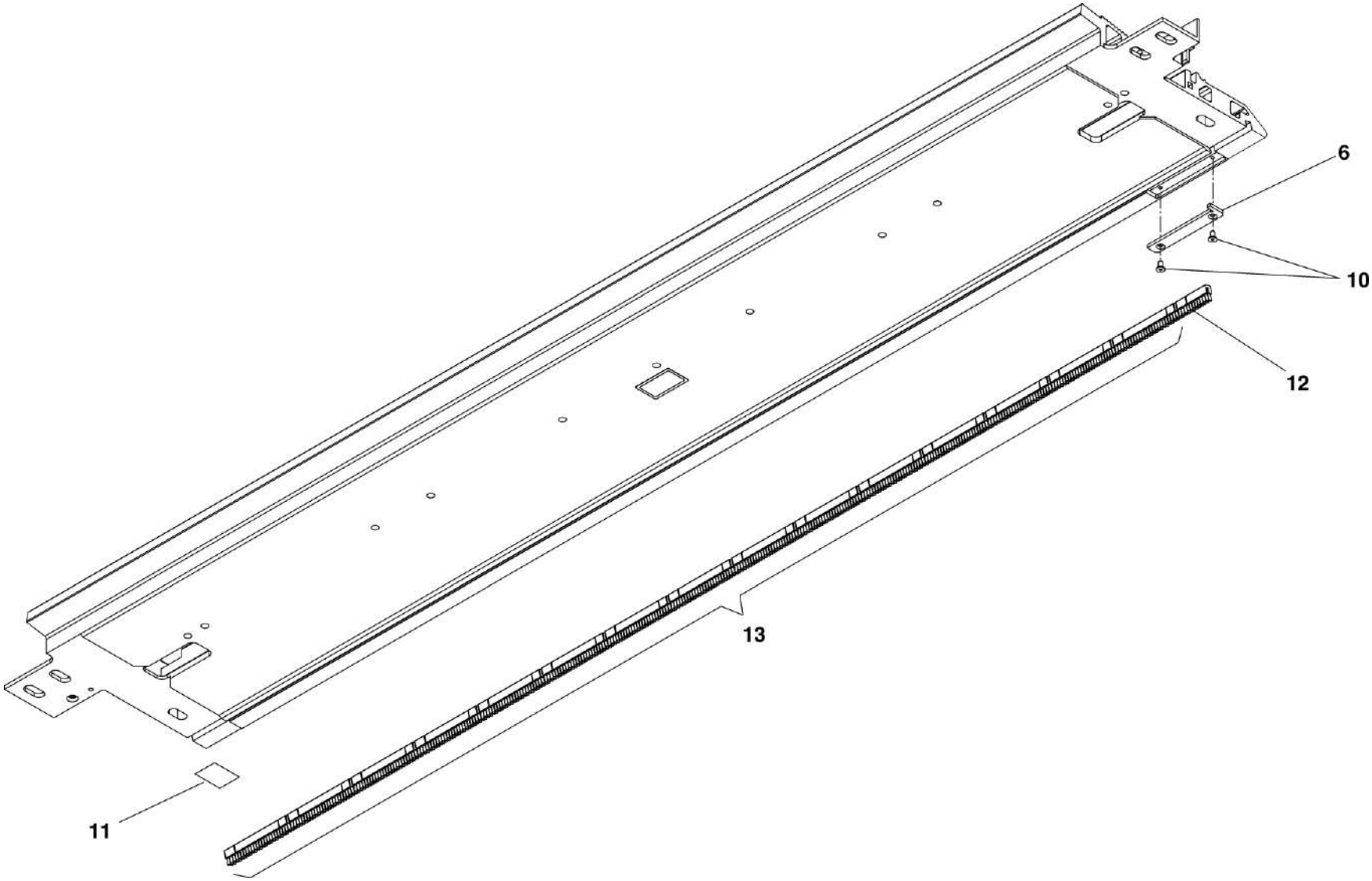

HMU BLUES HTR412/HTR312 - PORTE DI SALITA	ASSIEME SOGLIA PORTA (TAVOLA 2 DI 2)	N. Elenco composiz.	Cat./Progr. FS	Tavola **B.6**
Catalogo n. 2.05.1288		N. Disegno 25-310-1765-201	725/899	Edizione MARZO 2024

Cat. e progr. FS	DESCRIZIONE	Riferim. Sulla tavola	C.D. Fornit.	Codice ditta documento	Documento identificativo		Numero di pezzi in opera	Unità di conto	NOTE
					Numero	Segno Matr. Pos.			
a	b	c	d	e	f	g	h	i	j
	Soglia porta	1	1	1179	25-354-1353-501		1		
	Inserto filettato M6	2	1	1179	25-793-0024-303		11		
	Inserto filettato M10	3	1	1179	25-793-0024-305		1		

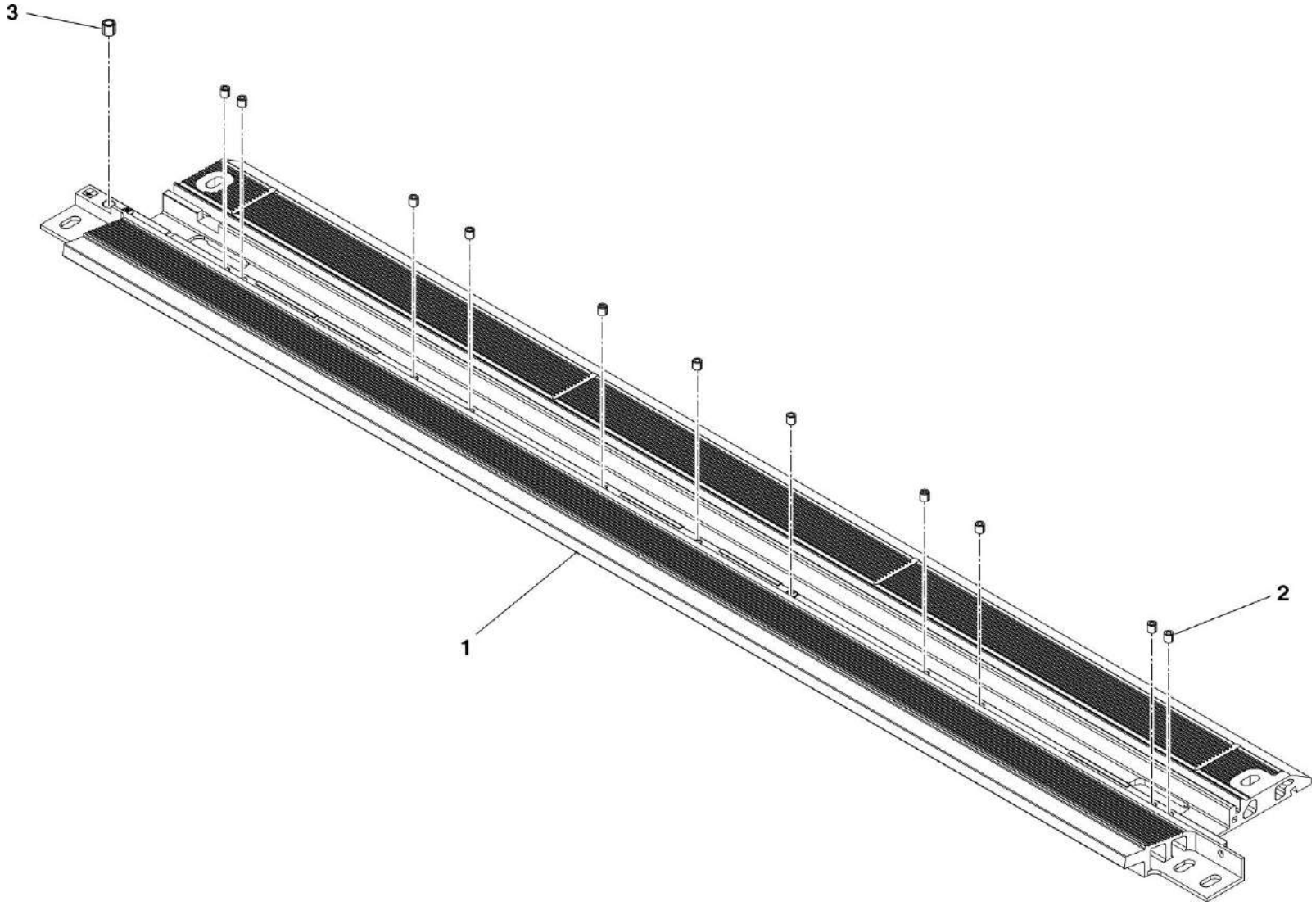

HMU BLUES HTR412/HTR312 - PORTE DI SALITA	SOGLIA ANTISCIVOLO	N. Elenco composiz.	Cat./Progr. FS	Tavola B.6.1
Catalogo n. 2.05.1288		N. Disegno 25-354-1353-201	725/309	Edizione MARZO 2024

Cat. e progr. FS	DESCRIZIONE	Riferim. Sulla tavola	C.D. Fornit.	Codice ditta documento	Documento identificativo		Numero di pezzi in opera	Unità di conto	NOTE
					Numero	Segno Matr. Pos.			
a	b	c	d	e	f	g	h	i	j
	Guarnizione in gomma	1	1	1179	25-356-0129-201		1		
	Listello di tenuta guarnizione	2	1	1179	25-354-1164-201		1		
	Rondella elastica conica Ø4 DIN 6796	3	1	1179	25-831-3005-480		2		
	Dado esagonale M4 ISO 4032	4	1	1179	25-810-2003-480		2		

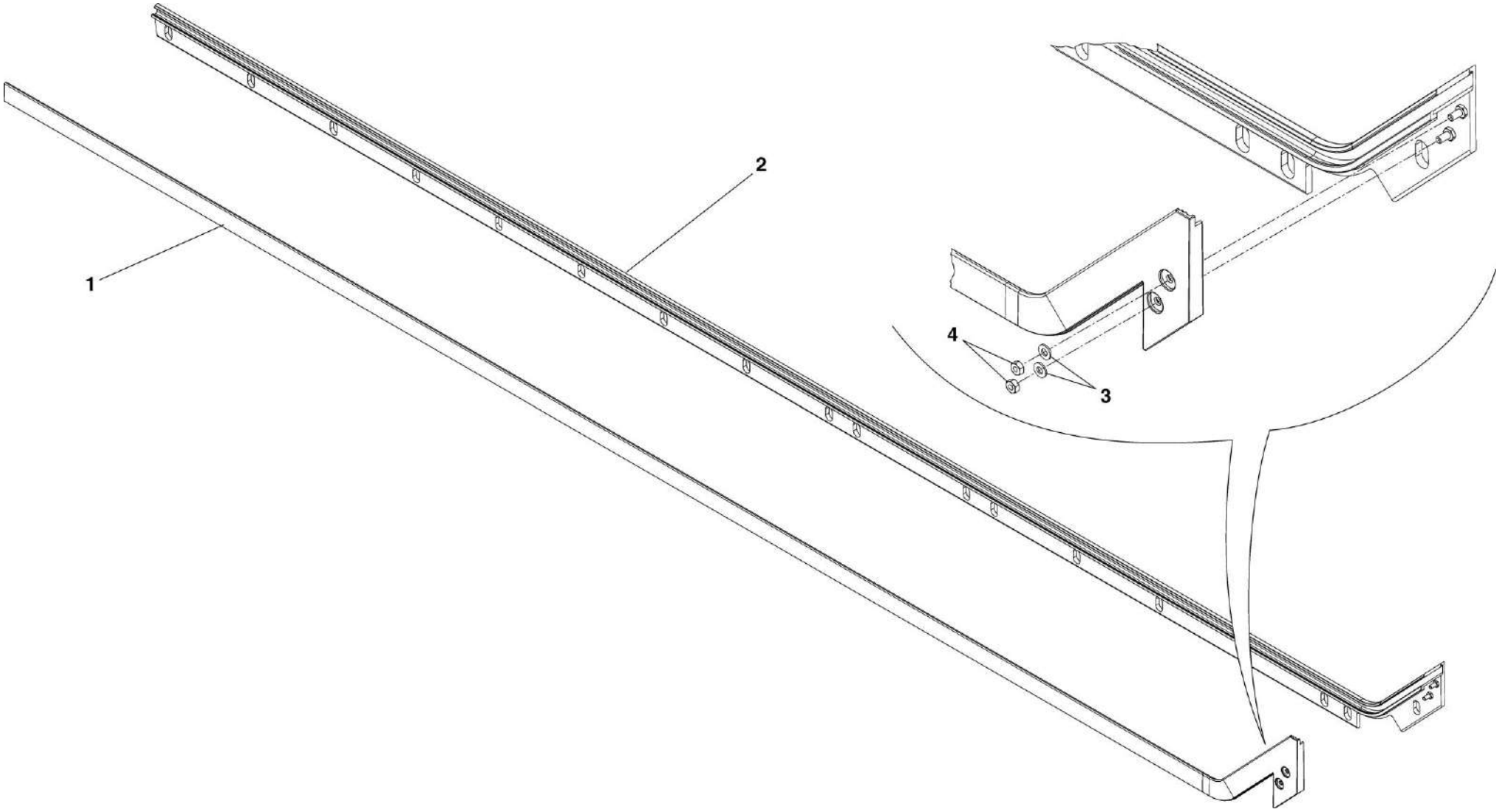

HMU BLUES HTR412/HTR312 - PORTE DI SALITA	ASSIEME BORDO DI TENUTA SECONDARIO	N. Elenco composiz.	Cat./Progr. FS	Tavola **B.7**
Catalogo n. 2.05.1288		N. Disegno 25-314-0367-201	721/697	Edizione MARZO 2024

Cat. E progr. FS	DESCRIZIONE	Riferim. Sulla tavola	C.D. Fornit.	Codice ditta documento	Documento identificativo		Numero di pezzi in opera	Unità di conto	NOTE
					Numero	Segno Matr. Pos.			
a	b	c	d	e	f	g	h	i	j
	Guida a rulli	1	1	1179	25-379-0486-301		1		
	Staffa di arresto	2	1	1179	25-366-2488-302		1		
	Rondella elastica conica Ø8 DIN 6796	3	1	1179	25-831-3009-214		2		
	Vite T.E. M8x20 ISO 4017	4	1	1179	25-802-1128-364		2		
	Etichetta di messa a terra	5	1	1179	25-399-0055-301		2		

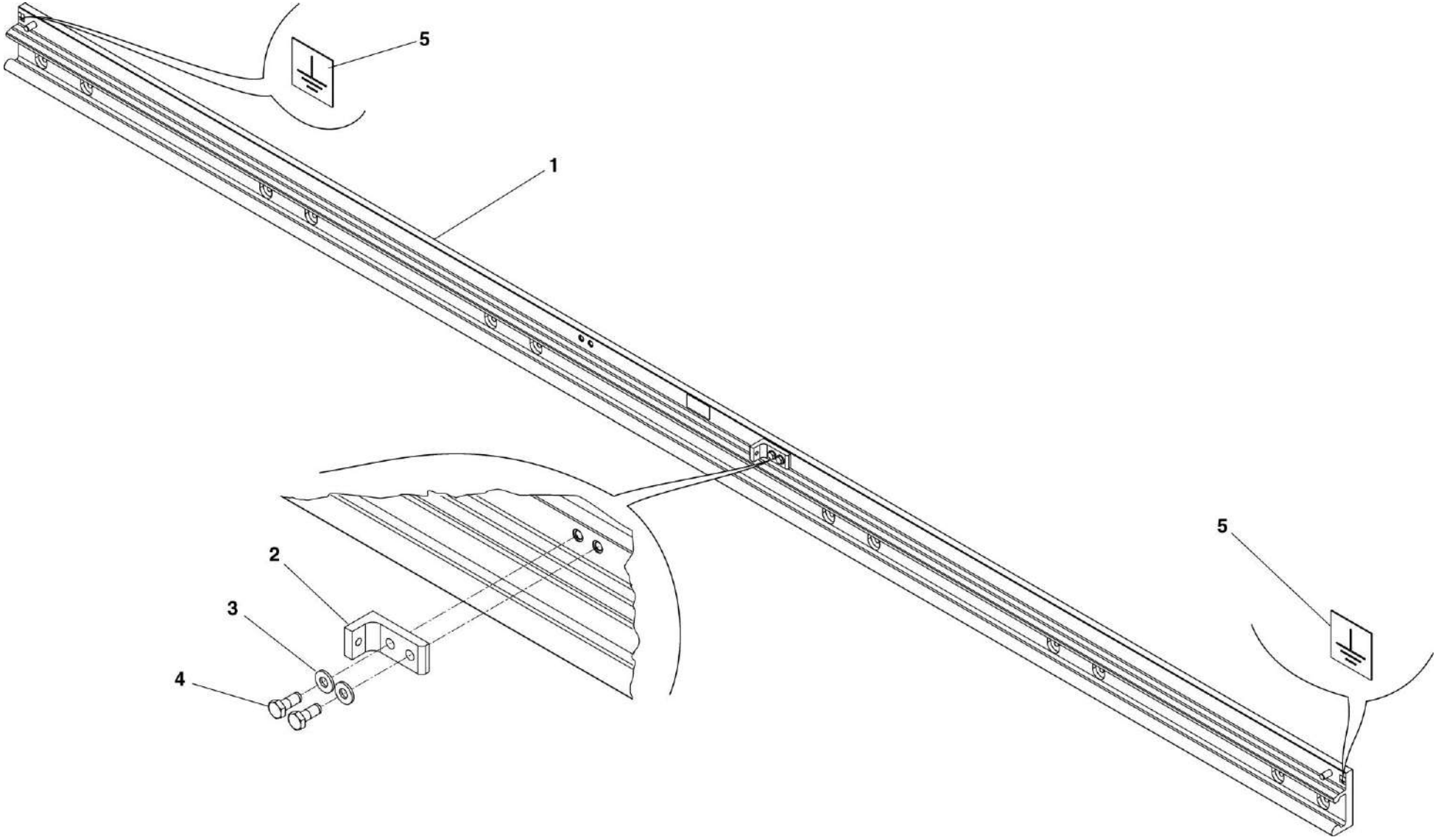

HMU BLUES HTR412/HTR312 – PORTE DI SALITA	ASSIEME GUIDA A RULLI	N. Elenco composiz.	Cat./Progr. FS	Tavola **B.8**
Catalogo n. 2.05.1288		N. Disegno 25-326-0521-201	720/319	Edizione MARZO 2024

INDICE DELLE PARTI DI RICAMBIO

INDICE DELLE PARTI DI RICAMBIO

DISEGNO DITTA	DESCRIZIONE	TAVOLA	RIFERIM.	QUANTITÀ TOTALE	CAT./PROGR.
211NB50006B46VQ31	Rondella elastica conica M10 DIN 6796	A	41	4	
211NB50006B46VQ31	Rondella elastica conica M10 DIN 6796	B	41	4	
211NB50006B46VR31	Rondella elastica conica M8 DIN 6796	A	40	2	
211NB50006B46VR31	Rondella elastica conica M8 DIN 6796	B	40	2	
25-003-3056-301	Centralina controllo porta MTB3	A.1.2	1	1	725/316
25-003-3056-301	Centralina controllo porta MTB3	B.1.2	1	1	725/316
25-008-0159-405	Cavo di collegamento 6 poli M8x1-XCOM	A	8	1	721/687
25-008-0159-405	Cavo di collegamento 6 poli M8x1-XCOM	B	8	1	721/687
25-008-0159-406	Cavo di collegamento 6 poli M8x1-XCOM	A	7	1	721/686
25-008-0159-406	Cavo di collegamento 6 poli M8x1-XCOM	B	7	1	721/686
25-008-0159-407	Cavo di collegamento 6 poli M8x1-XCOM	A	10	1	721/688
25-008-0159-407	Cavo di collegamento 6 poli M8x1-XCOM	B	10	1	721/688
25-008-0252-401	Cavo di collegamento a 6 poli	A	12	1	721/689
25-008-0252-401	Cavo di collegamento a 6 poli	B	12	1	721/689
25-008-0262-401	Cavo a spirale per motore	A.1.2	4	1	
25-008-0262-402	Cavo a spirale per motore	B.1.2	4	1	
25-008-0267-405	Cavo di collegamento altoparlante interno	A	11	1	725/897
25-008-0267-405	Cavo di collegamento altoparlante interno	B	11	1	725/897
25-008-0267-408	Cavo di collegamento altoparlante esterno	A	4	1	725/896
25-008-0267-408	Cavo di collegamento altoparlante esterno	B	4	1	725/896
25-301-0049-101	Assieme porta scorrevole destra	ALFA	1	4	
25-301-0049-101	Assieme porta scorrevole destra	BETA	1	3	
25-301-0049-201	Assieme porta scorrevole sinistra	ALFA	2	4	
25-301-0049-201	Assieme porta scorrevole sinistra	BETA	2	3	
25-301-0049-451	Fascio di cablaggio	A.1.2	5	1	
25-301-0049-452	Fascio di cablaggio	B.1.2	5	1	
25-310-1433-103	Assieme anta destra	A	3	1	725/301

INDICE DELLE PARTI DI RICAMBIO

DISEGNO DITTA	DESCRIZIONE	TAVOLA	RIFERIM.	QUANTITÀ TOTALE	CAT./PROGR.
25-310-1433-203	Assieme anta sinistra	B	3	1	725/302
25-310-1436-153	Anta completa verniciata	A.2	16	1	
25-310-1436-253	Anta completa verniciata	B.2	16	1	
25-310-1765-101	Assieme soglia porta	A	27	1	725/898
25-310-1765-201	Assieme soglia porta	B	27	1	725/899
25-314-0367-101	Assieme bordo di tenuta secondario	A	29	1	721/693
25-314-0367-201	Assieme bordo di tenuta secondario	B	29	1	721/697
25-314-0377-101	Barra di guarnizione	A.2	17	1	
25-314-0377-201	Barra di guarnizione	B.2	17	1	
25-315-0346-101	Guarnizione superiore in gomma	A.3	1	1	
25-315-0346-201	Guarnizione superiore in gomma	B.3	1	1	
25-316-0297-101	Guarnizione antischiacciamento	A.2	5	1	721/226
25-316-0297-201	Guarnizione antischiacciamento	B.2	5	1	721/227
25-316-0299-101	Protezione antischiacciamento portale completa	A	15	1	720/323
25-316-0299-201	Protezione antischiacciamento portale completa	B	15	1	720/324
25-320-0761-102	Assieme base azionamento frontale BMS	A.1	1	1	
25-320-0761-202	Assieme base azionamento frontale BMS	B.1	1	1	
25-320-0762-301	Assieme motore	A.1.1	3	1	
25-320-0762-301	Assieme motore	B.1.1	3	1	
25-320-0882-101	Assieme sistema di azionamento	A	1	1	
25-320-0882-201	Assieme sistema di azionamento	B	1	1	
25-321-0630-101	Assieme piastra	B.1.1.1	6	1	
25-321-0630-201	Assieme piastra	A.1.1.1	6	1	
25-321-0816-101	Assieme vite senza fine	A.1.1	5	1	725/310
25-321-0816-201	Assieme vite senza fine	B.1.1	5	1	725/311
25-321-0829-101	Assieme supporto unità di controllo	A.1	3	1	
25-321-0829-201	Assieme supporto unità di controllo	B.1	3	1	
25-324-0144-101	Camma	A.1.1.1	8	1	721/173

INDICE DELLE PARTI DI RICAMBIO

DISEGNO DITTA	DESCRIZIONE	TAVOLA	RIFERIM.	QUANTITÀ TOTALE	CAT./PROGR.
25-324-0144-101	Camma	B.1.1.1	8	1	721/173
25-324-0144-201	Camma	A.1.1.1	9	1	721/174
25-324-0144-201	Camma	B.1.1.1	9	1	721/174
25-324-0146-101	Forchetta	A.1.1.1	14	1	
25-324-0146-201	Forchetta	B.1.1.1	14	1	
25-325-1171-102	Assieme cuscinetto del mandrino	A.1.1.3	4	1	
25-325-1171-102	Assieme cuscinetto del mandrino	B.1.1.2	4	1	
25-325-1420-101	Assieme supporto porta	A.2	15	1	
25-325-1420-201	Assieme supporto porta	B.2	15	1	
25-325-1424-101	Assieme supporto doppio rullino con arresto	A	14	1	721/691
25-325-1424-102	Assieme supporto doppio rullino	A	16	1	721/692
25-325-1424-201	Assieme supporto doppio rullino con arresto	B	14	1	721/695
25-325-1424-202	Assieme supporto doppio rullino	B	16	1	721/696
25-325-1475-301	Rullo di supporto completo	A.5	1	1	720/344
25-325-1475-301	Rullo di supporto completo	B.5	1	1	720/344
25-325-1651-101	Giunto cardanico completo (filetto destrorso)	A.1.1.3	3	1	725/312
25-325-1651-201	Giunto cardanico completo (filetto sinistrorso)	B.1.1.2	3	1	725/313
25-325-1652-301	Assieme alloggiamento cuscinetto	A.1.1.3	5	2	
25-325-1652-301	Assieme alloggiamento cuscinetto	B.1.1.2	5	2	
25-326-0329-301	Rullino guida completo	A.4	2	2	720/343
25-326-0329-301	Rullino guida completo	A.5	2	2	720/343
25-326-0329-301	Rullino guida completo	B.4	2	2	720/343
25-326-0329-301	Rullino guida completo	B.5	2	2	720/343
25-326-0521-101	Assieme guida a rulli	A	5	1	720/309
25-326-0521-201	Assieme guida a rulli	B	5	1	720/319
25-326-0541-101	Assieme barra di guida	A	9	1	721/690
25-326-0541-201	Assieme barra di guida	B	9	1	721/694

INDICE DELLE PARTI DI RICAMBIO

DISEGNO DITTA	DESCRIZIONE	TAVOLA	RIFERIM.	QUANTITÀ TOTALE	CAT./PROGR.
25-340-0484-301	Coperchio anteriore rosso completo	A.6	1	1	
25-341-0179-301	Asta per cremonese completa	A.1.1.2	2	1	720/332
25-341-0206-101	Serratura di blocco	A.2	18	1	721/184
25-341-0206-101	Serratura di blocco	B.2	18	1	721/184
25-341-0256-301	Serratura quadra completa	A.2	6	1	721/183
25-341-0256-301	Serratura quadra completa	B.2	6	1	721/183
25-342-0216-301	Leva	A.1.1.1	10	2	721/175
25-342-0216-301	Leva	B.1.1.1	10	2	721/175
25-342-0241-302	Barra di chiusura completa	A.2	19	1	
25-342-0241-302	Barra di chiusura completa	B.2	19	1	
25-342-0306-301	Perno di interblocco	A.4	3	1	
25-342-0306-301	Perno di interblocco	B.4	3	1	
25-343-0071-103	Assieme interblocco chiusura rotatoria	B.1.1	1	1	720/329
25-343-0071-203	Assieme interblocco chiusura rotatoria	A.1.1	1	1	720/328
25-351-0488-301	Finestrino	A.2	1	1	720/321
25-351-0488-301	Finestrino	B.2	1	1	720/321
25-354-1164-101	Listello di tenuta guarnizione	A.9	2	1	
25-354-1164-201	Listello di tenuta guarnizione	B.7	2	1	
25-354-1180-101	Barra di supporto guarnizione	A	38	1	
25-354-1180-201	Barra di supporto guarnizione	B	38	1	
25-354-1353-101	Soglia antiscivolo	A.8	1	1	725/308
25-354-1353-201	Soglia antiscivolo	B.6	1	1	725/309
25-354-1353-401	Soglia porta	A.8.1	1	1	
25-354-1353-501	Soglia porta	B.6.1	1	1	
25-355-0087-301	Guarnizione finestrino	A.2	2	1	720/322
25-355-0087-301	Guarnizione finestrino	B.2	2	1	720/322
25-356-0129-101	Guarnizione in gomma	A.9	1	1	
25-356-0129-201	Guarnizione in gomma	B.7	1	1	

INDICE DELLE PARTI DI RICAMBIO

DISEGNO DITTA	DESCRIZIONE	TAVOLA	RIFERIM.	QUANTITÀ TOTALE	CAT./PROGR.
25-358-0179-301	Guarnizione inferiore in gomma	A.2	13	1	720/327
25-358-0179-301	Guarnizione inferiore in gomma	B.2	13	1	720/327
25-359-0180-101	Raschiatore	A.2	8	1	
25-359-0180-201	Raschiatore	B.2	8	1	
25-362-0430-301	Piastra di rilascio	A.1.1.1	12	1	
25-362-0430-301	Piastra di rilascio	B.1.1.1	12	1	
25-362-0430-303	Piastra di rilascio	A.1.1.1	13	1	
25-362-0430-303	Piastra di rilascio	B.1.1.1	13	1	
25-362-0712-301	Disco di rilascio	A.6	14	1	
25-362-0712-302	Piastra di rilascio	A.7	4	1	
25-363-0840-301	Bullone per meccanismo di disaccoppiamento	A.1.1.2	7	1	
25-363-0846-301	Giunto	A.1.1.1	22	1	
25-363-0846-301	Giunto	B.1.1.1	22	1	
25-363-0849-301	Piastra di guida	A.6	3	2	
25-363-0854-301	Custodia sblocco di emergenza	A.6	5	1	
25-363-0961-103	Sblocco di emergenza interno	A.7	1	1	
25-365-0336-301	Tubo di collegamento	A.6	10	1	
25-366-1693-301	Ponte di collegamento	A.1.1.1	15	1	
25-366-1693-301	Ponte di collegamento	B.1.1.1	15	1	
25-366-2090-102	Supporto	A.1.1.3.1	2	1	
25-366-2488-302	Staffa di arresto	A.10	2	1	
25-366-2488-302	Staffa di arresto	B.8	2	1	
25-366-2589-301	Piastra di supporto	A.4	4	1	
25-366-2589-301	Piastra di supporto	B.4	4	1	
25-366-2589-601	Piastra di supporto	A.5	3	1	
25-366-2589-601	Piastra di supporto	B.5	3	1	
25-366-2590-101	Supporto porta	A.2.1	4	1	

INDICE DELLE PARTI DI RICAMBIO

DISEGNO DITTA	DESCRIZIONE	TAVOLA	RIFERIM.	QUANTITÀ TOTALE	CAT./PROGR.
25-366-2590-201	Supporto porta	B.2.1	4	1	
25-366-2633-101	Controsupporto molla	A.1.1	6	1	
25-366-2633-201	Controsupporto molla	B.1.1	6	1	
25-366-2648-101	Staffa perno di interblocco	A.4	5	1	
25-366-2648-201	Staffa perno di interblocco	B.4	5	1	
25-366-2659-101	Piastra supporto interruttore	A.1	2	1	
25-366-2659-201	Piastra supporto interruttore	B.1	2	1	
25-366-2663-301	Supporto tampone di arresto	A.4	9	1	
25-366-2663-301	Supporto tampone di arresto	B.4	9	1	
25-366-2664-301	Staffa	A.4	12	1	
25-366-2664-301	Staffa	B.4	12	1	
25-366-2675-101	Staffa	A.6	13	1	
25-366-2766-101	Supporto interruttore	A.3	4	1	
25-366-2766-201	Supporto interruttore	B.3	4	1	
25-366-3101-101	Supporto	A.7	5	1	
25-366-3150-101	Supporto unità di controllo	A.1.2	6	1	
25-366-3150-201	Supporto unità di controllo	B.1.2	6	1	
25-366-3208-302	Coperchio	A.7	3	1	
25-366-3258-301	Piastrina	A.7	11	1	
25-373-1090-101	Piastra	B.1.1.1.1	3	1	
25-373-1090-201	Piastra	A.1.1.1.1	3	1	
25-373-1488-101	Piastra portante	A.1.1	4	1	
25-373-1488-201	Piastra portante	B.1.1	4	1	
25-373-1491-301	Piastra di supporto rullini	A.4	18	1	
25-373-1491-301	Piastra di supporto rullini	A.5	4	1	
25-373-1491-301	Piastra di supporto rullini	B.4	18	1	
25-373-1491-301	Piastra di supporto rullini	B.5	4	1	
25-373-1527-301	Piastra	A	30	2	

INDICE DELLE PARTI DI RICAMBIO

DISEGNO DITTA	DESCRIZIONE	TAVOLA	RIFERIM.	QUANTITÀ TOTALE	CAT./PROGR.
25-373-1527-301	Piastra	B	30	2	
25-373-1551-301	Distanziale	A.3	7	1	
25-373-1551-301	Distanziale	B.3	7	1	
25-373-1556-301	Supporto	A	36	1	
25-373-1556-301	Supporto	B	36	1	
25-373-1556-302	Supporto	A	37	1	
25-373-1556-302	Supporto	B	37	1	
25-373-1676-101	Piastra	A.8	6	1	
25-373-1676-201	Piastra	B.6	6	1	
25-375-0784-301	Rondella in gomma	A.2	7	1	
25-375-0784-301	Rondella in gomma	B.2	7	1	
25-375-1003-301	Spessore per lardone	A.8	7	5	
25-375-1003-301	Spessore per lardone	B.6	7	5	
25-375-1016-301	Protezione soglia antiscivolo	A.8	2	1	721/193
25-375-1016-301	Protezione soglia antiscivolo	B.6	2	1	721/193
25-375-1039-101	Pannello di copertura	A.8	9	1	
25-375-1039-201	Pannello di copertura	B.6	9	1	
25-376-0082-301	Blocchetto	A.2.1	3	1	
25-376-0082-301	Blocchetto	B.2.1	3	1	
25-376-0087-301	Fermo	A.1.1.1	4	1	
25-376-0087-301	Fermo	B.1.1.1	4	1	
25-379-0432-302	Guida di scorrimento	A.2.1	1	2	
25-379-0432-302	Guida di scorrimento	B.2.1	1	2	
25-379-0432-303	Guida di scorrimento	A.2	10	1	720/325
25-379-0432-303	Guida di scorrimento	B.2	10	1	720/325
25-379-0432-304	Guida di scorrimento	A.2	9	1	720/326
25-379-0432-304	Guida di scorrimento	B.2	9	1	720/326

INDICE DELLE PARTI DI RICAMBIO

DISEGNO DITTA	DESCRIZIONE	TAVOLA	RIFERIM.	QUANTITÀ TOTALE	CAT./PROGR.
25-379-0486-301	Guida a rulli	A.10	1	1	
25-379-0486-301	Guida a rulli	B.8	1	1	
25-379-0487-101	Barra di guida	A.3	3	1	
25-379-0487-201	Barra di guida	B.3	3	1	
25-379-0491-101	Lardone	A.8	3	1	
25-379-0491-201	Lardone	B.6	3	1	
25-382-0113-301	Profilo estensibile	A.2	14	1	
25-382-0113-301	Profilo estensibile	B.2	14	1	
25-383-0237-301	Bullone trasversale	A.1.1	8	1	
25-383-0237-301	Bullone trasversale	B.1.1	8	1	
25-383-0242-301	Albero di supporto	A.1.1.1	7	1	721/172
25-383-0242-301	Albero di supporto	B.1.1.1	7	1	721/172
25-383-0268-301	Boccola	A.1.1.1	21	1	721/179
25-383-0268-301	Boccola	B.1.1.1	21	1	721/179
25-383-0377-301	Perno di bloccaggio	A.1.1.1	16	2	721/177
25-383-0377-301	Perno di bloccaggio	B.1.1.1	16	2	721/177
25-383-0428-301	Albero	A.1.1.1	17	1	721/180
25-383-0428-301	Albero	B.1.1.1	17	1	721/180
25-383-0428-302	Perno	A.1.1.1	18	1	
25-383-0428-302	Perno	B.1.1.1	18	1	
25-383-0456-301	Albero di supporto	A.1.1	11	1	721/181
25-383-0456-301	Albero di supporto	A.1.1.1	19	1	721/181
25-383-0456-301	Albero di supporto	B.1.1	11	1	721/181
25-383-0456-301	Albero di supporto	B.1.1.1	19	1	721/181
25-383-0461-301	Bullone filettato	A.1.1	7	1	
25-383-0461-301	Bullone filettato	B.1.1	7	1	
25-383-0466-301	Serratura quadra completa	A.6	7	1	721/187
25-383-0466-302	Serratura quadra completa	A.6	12	1	721/188

INDICE DELLE PARTI DI RICAMBIO

DISEGNO DITTA	DESCRIZIONE	TAVOLA	RIFERIM.	QUANTITÀ TOTALE	CAT./PROGR.
25-383-0584-101	Mandrino trascinatore (filetto destrorso)	A.1.1.3	1	1	725/314
25-383-0584-201	Mandrino trascinatore (filetto sinistrorso)	B.1.1.2	1	1	725/315
25-383-0595-301	Comando a chiave quadra	A.7	2	1	725/305
25-383-0597-301	Perno	A.7	9	1	
25-383-0598-301	Perno di blocco	A.7	8	1	
25-399-0055-301	Etichetta di messa a terra	A.8	8	1	
25-399-0055-301	Etichetta di messa a terra	A.10	5	2	
25-399-0055-301	Etichetta di messa a terra	B.6	8	1	
25-399-0055-301	Etichetta di messa a terra	B.8	5	2	
25-710-0001-401	Supporto per fascette	A.1	7	8	
25-710-0001-401	Supporto per fascette	A.1.1.1	34	2	
25-710-0001-401	Supporto per fascette	B.1	7	8	
25-710-0001-401	Supporto per fascette	B.1.1.1	34	2	
25-714-0019-301	Interruttore a scatto lungh. cavo 250 mm	A.3	8	1	721/185
25-714-0019-301	Interruttore a scatto lungh. cavo 250 mm	B.3	8	1	721/185
25-714-0019-305	Interruttore a scatto lungh. cavo 650 mm	A.1.1.1	5	1	705/774
25-714-0019-305	Interruttore a scatto lungh. cavo 650 mm	B.1.1.1	5	1	705/774
25-714-0019-306	Interruttore a scatto lungh. cavo 650 mm	A.1.1.1	2	1	720/339
25-714-0019-306	Interruttore a scatto lungh. cavo 650 mm	B.1.1.1	2	1	720/339
25-714-0039-303	Interruttore a scatto con connettore DTM04-3P	A.1.1.1	1	2	720/340
25-714-0039-303	Interruttore a scatto con connettore DTM04-3P	B.1.1.1	1	2	720/340
25-714-0056-302	Selettore a 2 posizioni	A.1.2	3	1	720/342
25-714-0056-302	Selettore a 2 posizioni	B.1.2	3	1	720/342
25-714-0058-301	Interruttore serratura quadra	A	26	1	720/315
25-714-0058-301	Interruttore serratura quadra	B	26	1	720/315
25-714-6058-304	Frontale anteriore nero EAO art. 56-1000	A	6	2	707/539
25-714-6058-304	Frontale anteriore nero EAO art. 56-1000	B	6	2	707/539

INDICE DELLE PARTI DI RICAMBIO

DISEGNO DITTA	DESCRIZIONE	TAVOLA	RIFERIM.	QUANTITÀ TOTALE	CAT./PROGR.
25-714-6059-301	Pulsante unipolare con cappuccio rosso	A.1.2	2	1	700/502
25-714-6059-301	Pulsante unipolare con cappuccio rosso	B.1.2	2	1	700/502
25-714-6170-305	Pulsante Escha PK28-FA	A	23	1	720/317
25-714-6170-305	Pulsante Escha PK28-FA	B	23	1	720/317
25-714-6173-301	Pulsante Escha PK28-Z	A	24	1	720/316
25-714-6173-301	Pulsante Escha PK28-Z	B	24	1	720/316
25-714-6173-302	Pulsante Escha PK28-Z	A	25	1	721/170
25-714-6173-302	Pulsante Escha PK28-Z	B	25	1	721/170
25-714-7042-301	Altoparlante	A	2	2	725/300
25-714-7042-301	Altoparlante	B	2	2	725/300
25-715-0087-302	Motore elettrico con rotismo epicicloidale e supporto 60V	A.1.1.2	3	1	720/333
25-716-0037-305	Clip di fissaggio per connettore	A.1.2	10	1	
25-716-0037-305	Clip di fissaggio per connettore	B.1.2	10	1	
25-716-9004-301	Fissaggio per cablaggio (ancoraggio a scatto)	A.1	6	4	
25-716-9004-301	Fissaggio per cablaggio (ancoraggio a scatto)	A.1.2	12	12	
25-716-9004-301	Fissaggio per cablaggio (ancoraggio a scatto)	B.1	6	4	
25-716-9004-301	Fissaggio per cablaggio (ancoraggio a scatto)	B.1.2	12	12	
25-717-2020-310	Spia Led completa con cavo di collegamento	A	28	1	720/311
25-717-2020-310	Spia Led completa con cavo di collegamento	B	28	1	720/311
25-717-2041-301	Luce di segnalazione Led bianco	A	18	1	720/314
25-717-2041-301	Luce di segnalazione Led bianco	B	18	1	720/314
25-718-2013-301	Modulo di frenatura 110V	A.1.2	11	1	721/182
25-718-2013-301	Modulo di frenatura 110V	B.1.2	11	1	721/182
25-740-0003-332	Cuscinetto radiale rigido a sfere 6202-2RSR	A.1.1.3.1	1	1	720/338
25-742-0023-301	Manicotto JEM-10-09	A.1.1.1	11	2	721/176
25-742-0023-301	Manicotto JEM-10-09	B.1.1.1	11	2	721/176
25-762-2001-354	Cinghia dentata Gates art. HTD 385 5M 15	A.1.1	2	1	720/330
25-762-2001-354	Cinghia dentata Gates art. HTD 385 5M 15	B.1.1	2	1	720/330

INDICE DELLE PARTI DI RICAMBIO

DISEGNO DITTA	DESCRIZIONE	TAVOLA	RIFERIM.	QUANTITÀ TOTALE	CAT./PROGR.
25-790-1005-301	Nipplo intagliato	A	22	1	
25-790-1005-301	Nipplo intagliato	B	22	1	
25-790-1008-301	Nipplo di giunzione intagliato	A	13	1	
25-790-1008-301	Nipplo di giunzione intagliato	B	13	1	
25-791-9005-301	Fascetta 3,6x142	A.1.2	N.R.	12	
25-791-9005-301	Fascetta 3,6x142	B.1.2	N.R.	12	
25-793-0024-303	Inserto filettato M6	A.3	9	2	
25-793-0024-303	Inserto filettato M6	A.8.1	2	11	
25-793-0024-303	Inserto filettato M6	B.3	9	2	
25-793-0024-303	Inserto filettato M6	B.6.1	2	11	
25-793-0024-305	Inserto filettato M10	A.8.1	3	1	
25-793-0024-305	Inserto filettato M10	B.6.1	3	1	
25-793-3041-301	Rondella di sicurezza Ø10 inox	A.1.1.1	24	2	
25-793-3041-301	Rondella di sicurezza Ø10 inox	B.1.1.1	24	2	
25-793-3041-303	Rondella di sicurezza Ø4 inox	A.1.1.1	30	4	
25-793-3041-303	Rondella di sicurezza Ø4 inox	A.3	2	2	
25-793-3041-303	Rondella di sicurezza Ø4 inox	B.1.1.1	30	4	
25-793-3041-303	Rondella di sicurezza Ø4 inox	B.3	2	2	
25-793-3041-304	Rondella di sicurezza Ø6 inox	A.1.1.1	28	1	
25-793-3041-304	Rondella di sicurezza Ø6 inox	B.1.1.1	28	1	
25-793-4023-304	Rondella Nord-Lock DNL6SP	A.1.1.2	9	1	
25-793-4023-304	Rondella Nord-Lock DNL6SP	A.1.1.3	10	1	
25-793-4023-304	Rondella Nord-Lock DNL6SP	B.1.1.2	10	1	
25-793-4023-316	Rondella Nord-Lock NL10SP	A.1.1	9	1	
25-793-4023-316	Rondella Nord-Lock NL10SP	B.1.1	9	1	
25-793-4047-303	Vite a testa flangiata Torx M6x25	A	35	9	
25-793-4047-303	Vite a testa flangiata Torx M6x25	B	35	9	

INDICE DELLE PARTI DI RICAMBIO

DISEGNO DITTA	DESCRIZIONE	TAVOLA	RIFERIM.	QUANTITÀ TOTALE	CAT./PROGR.
25-793-4047-308	Vite a testa flangiata Torx M6x16	A.2.1	5	2	
25-793-4047-308	Vite a testa flangiata Torx M6x16	A.3	6	2	
25-793-4047-308	Vite a testa flangiata Torx M6x16	B.2.1	5	2	
25-793-4047-308	Vite a testa flangiata Torx M6x16	B.3	6	2	
25-793-4047-310	Vite a testa flangiata Torx M6x35	A.2	24	1	
25-793-4047-310	Vite a testa flangiata Torx M6x35	B.2	24	1	
25-793-4047-321	Vite a testa flangiata Torx M6x12	A.2	28	10	
25-793-4047-321	Vite a testa flangiata Torx M6x12	B.2	28	10	
25-793-4047-325	Vite a testa flangiata Torx M8x20	A.6	2	9	
25-793-4047-336	Vite a testa flangiata Torx M6x20	A.6	4	8	
25-793-4047-339	Vite a testa flangiata Torx M6x20	A.2	26	4	
25-793-4047-339	Vite a testa flangiata Torx M6x20	B.2	26	4	
25-793-4047-346	Vite a testa flangiata Torx M8x12	A.7	13	1	
25-793-4047-349	Vite a testa flangiata Torx M4x8	A.7	12	2	
25-793-4047-407	Vite a testa flangiata Torx M6x16	A.8	5	7	
25-793-4047-407	Vite a testa flangiata Torx M6x16	B.6	5	7	
25-800-0247-944	Vite T.C.I. M2x10 EN ISO 1207	A.1.1.1	37	4	
25-800-0247-944	Vite T.C.I. M2x10 EN ISO 1207	B.1.1.1	37	4	
25-800-2038-964	Vite T.C.E.I. M4x10 ISO 4762	A.1.1.1	23	2	
25-800-2038-964	Vite T.C.E.I. M4x10 ISO 4762	B.1.1.1	23	2	
25-800-2041-964	Vite T.C.E.I. M4x20 ISO 4762	A.1.1.1	36	1	
25-800-2041-964	Vite T.C.E.I. M4x20 ISO 4762	B.1.1.1	36	1	
25-800-2069-480	Vite T.C.E.I. M5x12 ISO 4762	A.1.1.1	32	2	
25-800-2069-480	Vite T.C.E.I. M5x12 ISO 4762	B.1.1.1	32	2	
25-800-2101-364	Vite T.C.E.I. M6x20 ISO 4762	A.1.2	8	4	
25-800-2101-364	Vite T.C.E.I. M6x20 ISO 4762	A.2.1	8	2	
25-800-2101-364	Vite T.C.E.I. M6x20 ISO 4762	B.1.2	8	4	
25-800-2101-364	Vite T.C.E.I. M6x20 ISO 4762	B.2.1	8	2	

INDICE DELLE PARTI DI RICAMBIO

DISEGNO DITTA	DESCRIZIONE	TAVOLA	RIFERIM.	QUANTITÀ TOTALE	CAT./PROGR.
25-801-5031-364	Vite T.S.E.I. M4x8 EN ISO 10642	A.1	8	9	
25-801-5031-364	Vite T.S.E.I. M4x8 EN ISO 10642	A.1.1.1	35	2	
25-801-5031-364	Vite T.S.E.I. M4x8 EN ISO 10642	B.1	8	9	
25-801-5031-364	Vite T.S.E.I. M4x8 EN ISO 10642	B.1.1.1	35	2	
25-801-5035-480	Vite T.S.E.I. M4x20 EN ISO 10642	A.2.1	7	2	
25-801-5035-480	Vite T.S.E.I. M4x20 EN ISO 10642	B.2.1	7	2	
25-801-5062-480	Vite a testa flangiata M5x10 ISO 1064	A.8	10	2	
25-801-5062-480	Vite a testa flangiata M5x10 ISO 1064	B.6	10	2	
25-801-5095-480	Vite T.S.E.I. M6x20 EN ISO 10642	A.8	4	5	
25-801-5095-480	Vite T.S.E.I. M6x20 EN ISO 10642	B.6	4	5	
25-801-5096-364	Vite T.S.E.I. M6x25 EN ISO 10642	A.2	25	2	
25-801-5096-364	Vite T.S.E.I. M6x25 EN ISO 10642	B.2	25	2	
25-801-5124-364	Vite T.S.E.I. M8x16 DIN 7991	A.1.1.1	33	3	
25-801-5124-364	Vite T.S.E.I. M8x16 DIN 7991	B.1.1.1	33	3	
25-802-1064-364	Vite T.E. M5x12 ISO 4017	A.1.1	18	2	
25-802-1064-364	Vite T.E. M5x12 ISO 4017	B.1.1	18	2	
25-802-1096-364	Vite T.E. M6x16 ISO 4017	A.1.1.2	10	1	
25-802-1096-364	Vite T.E. M6x16 ISO 4017	A.1.1.3	7	1	
25-802-1096-364	Vite T.E. M6x16 ISO 4017	A.5	5	1	
25-802-1096-364	Vite T.E. M6x16 ISO 4017	B.1.1.2	7	1	
25-802-1096-364	Vite T.E. M6x16 ISO 4017	B.5	5	1	
25-802-1098-364	Vite T.E. M6x20 ISO 4017	A.1.1	15	4	
25-802-1098-364	Vite T.E. M6x20 ISO 4017	B.1.1	15	4	
25-802-1098-480	Vite T.E. M6x20 ISO 4017	A	33	9	
25-802-1098-480	Vite T.E. M6x20 ISO 4017	B	33	9	
25-802-1126-364	Vite T.E. M8x16 ISO 4017	A.4	6	1	
25-802-1126-364	Vite T.E. M8x16 ISO 4017	B.4	6	1	

INDICE DELLE PARTI DI RICAMBIO

DISEGNO DITTA	DESCRIZIONE	TAVOLA	RIFERIM.	QUANTITÀ TOTALE	CAT./PROGR.
25-802-1128-364	Vite T.E. M8x20 ISO 4017	A.10	4	2	
25-802-1128-364	Vite T.E. M8x20 ISO 4017	B.8	4	2	
25-802-1132-364	Vite T.E. M8x30 ISO 4017	A.4	11	1	
25-802-1132-364	Vite T.E. M8x30 ISO 4017	B.4	11	1	
25-802-1160-374	Vite T.E. M10x25 ISO 4017	A.4	14	2	
25-802-1160-374	Vite T.E. M10x25 ISO 4017	B.4	14	2	
25-802-1194-376	Vite T.E. M12x40 ISO 4017	A	31	4	
25-802-1194-376	Vite T.E. M12x40 ISO 4017	B	31	4	
25-806-0018-314	Vite con testa a martello M8x30 DIN 188	A.2	23	5	
25-806-0018-314	Vite con testa a martello M8x30 DIN 188	B.2	23	5	
25-810-2003-480	Dado esagonale M4 ISO 4032	A.9	4	2	
25-810-2003-480	Dado esagonale M4 ISO 4032	B.7	4	2	
25-810-2004-364	Dado esagonale M5 ISO 4032	A.1.2	13	2	
25-810-2004-364	Dado esagonale M5 ISO 4032	B.1.2	13	2	
25-810-2006-364	Dado esagonale M8 ISO 4032	A.1	4	7	
25-810-2006-364	Dado esagonale M8 ISO 4032	A.1.1	14	6	
25-810-2006-364	Dado esagonale M8 ISO 4032	A.2	20	5	
25-810-2006-364	Dado esagonale M8 ISO 4032	B.1	4	7	
25-810-2006-364	Dado esagonale M8 ISO 4032	B.1.1	14	6	
25-810-2006-364	Dado esagonale M8 ISO 4032	B.2	20	5	
25-810-2007-364	Dado esagonale M10 ISO 4032	A.4	10	1	
25-810-2007-364	Dado esagonale M10 ISO 4032	B.4	10	1	
25-810-2008-364	Dado esagonale M12 ISO 4032	A.4	16	1	
25-810-2008-364	Dado esagonale M12 ISO 4032	A.5	9	1	
25-810-2008-364	Dado esagonale M12 ISO 4032	B.4	16	1	
25-810-2008-364	Dado esagonale M12 ISO 4032	B.5	9	1	
25-811-5005-364	Dado esagonale autobloccante M8 ISO 7042	A.4	13	2	
25-811-5005-364	Dado esagonale autobloccante M8 ISO 7042	B.4	13	2	

INDICE DELLE PARTI DI RICAMBIO

DISEGNO DITTA	DESCRIZIONE	TAVOLA	RIFERIM.	QUANTITÀ TOTALE	CAT./PROGR.
25-811-5007-480	Dado esagonale autobloccante M10 ISO 7042	A.1.1	10	1	
25-811-5007-480	Dado esagonale autobloccante M10 ISO 7042	B.1.1	10	1	
25-820-8022-101	Molla di torsione	A.6	9	1	721/189
25-821-5003-325	Molla di tensione	A.1.1.1	3	1	721/171
25-821-5003-325	Molla di tensione	B.1.1.1	3	1	721/171
25-821-6002-343	Molla	A.7	10	1	
25-821-7001-308	Molla di torsione Gutekunst art. T-18884L	B.1.1.1	20	1	721/178
25-821-7001-309	Molla di torsione Gutekunst art. T-18884R	A.1.1.1	20	1	721/178
25-830-3206-024	Rondella di spessoramento 10x16x1 DIN 988	A.4	22	2	
25-830-3206-024	Rondella di spessoramento 10x16x1 DIN 988	A.5	10	2	
25-830-3206-024	Rondella di spessoramento 10x16x1 DIN 988	B.4	22	2	
25-830-3206-024	Rondella di spessoramento 10x16x1 DIN 988	B.5	10	2	
25-830-3285-024	Rondella di spessoramento 14x20x0,5 DIN 988	A.7	15	2	
25-830-8006-004	Rondella piana larga Ø6,4 ISO 7093	A.2.1	6	2	
25-830-8006-004	Rondella piana larga Ø6,4 ISO 7093	A.3	5	2	
25-830-8006-004	Rondella piana larga Ø6,4 ISO 7093	A.5	7	1	
25-830-8006-004	Rondella piana larga Ø6,4 ISO 7093	B.2.1	6	2	
25-830-8006-004	Rondella piana larga Ø6,4 ISO 7093	B.3	5	2	
25-830-8006-004	Rondella piana larga Ø6,4 ISO 7093	B.5	7	1	
25-830-8006-480	Rondella piana larga Ø6,4 ISO 7093	A	34	9	
25-830-8006-480	Rondella piana larga Ø6,4 ISO 7093	B	34	9	
25-830-8008-004	Rondella piana larga Ø8,4 ISO 7093	A.1.1.1	29	1	
25-830-8008-004	Rondella piana larga Ø8,4 ISO 7093	A.2	22	5	
25-830-8008-004	Rondella piana larga Ø8,4 ISO 7093	A.4	8	1	
25-830-8008-004	Rondella piana larga Ø8,4 ISO 7093	A.7	14	1	
25-830-8008-004	Rondella piana larga Ø8,4 ISO 7093	B.1.1.1	29	1	
25-830-8008-004	Rondella piana larga Ø8,4 ISO 7093	B.2	22	5	

INDICE DELLE PARTI DI RICAMBIO

DISEGNO DITTA	DESCRIZIONE	TAVOLA	RIFERIM.	QUANTITÀ TOTALE	CAT./PROGR.
25-830-8008-004	Rondella piana larga Ø8,4 ISO 7093	B.4	8	1	
25-831-1104-204	Rondella elastica spaccata A6 DIN 128	A.2.1	9	2	
25-831-1104-204	Rondella elastica spaccata A6 DIN 128	B.2.1	9	2	
25-831-3005-480	Rondella elastica conica Ø4 DIN 6796	A.9	3	2	
25-831-3005-480	Rondella elastica conica Ø4 DIN 6796	B.7	3	2	
25-831-3006-214	Rondella elastica conica Ø5 DIN 6796	A.1.1	19	2	
25-831-3006-214	Rondella elastica conica Ø5 DIN 6796	A.1.2	14	2	
25-831-3006-214	Rondella elastica conica Ø5 DIN 6796	B.1.1	19	2	
25-831-3006-214	Rondella elastica conica Ø5 DIN 6796	B.1.2	14	2	
25-831-3007-214	Rondella elastica conica Ø6 DIN 6796	A.1.1	16	4	
25-831-3007-214	Rondella elastica conica Ø6 DIN 6796	A.1.2	9	4	
25-831-3007-214	Rondella elastica conica Ø6 DIN 6796	A.5	6	1	
25-831-3007-214	Rondella elastica conica Ø6 DIN 6796	B.1.1	16	4	
25-831-3007-214	Rondella elastica conica Ø6 DIN 6796	B.1.2	9	4	
25-831-3007-214	Rondella elastica conica Ø6 DIN 6796	B.5	6	1	
25-831-3009-214	Rondella elastica conica Ø8 DIN 6796	A.1	5	7	
25-831-3009-214	Rondella elastica conica Ø8 DIN 6796	A.1.1	13	6	
25-831-3009-214	Rondella elastica conica Ø8 DIN 6796	A.2	21	5	
25-831-3009-214	Rondella elastica conica Ø8 DIN 6796	A.4	7	4	
25-831-3009-214	Rondella elastica conica Ø8 DIN 6796	A.10	3	2	
25-831-3009-214	Rondella elastica conica Ø8 DIN 6796	B.1	5	7	
25-831-3009-214	Rondella elastica conica Ø8 DIN 6796	B.1.1	13	6	
25-831-3009-214	Rondella elastica conica Ø8 DIN 6796	B.2	21	5	
25-831-3009-214	Rondella elastica conica Ø8 DIN 6796	B.4	7	4	
25-831-3009-214	Rondella elastica conica Ø8 DIN 6796	B.8	3	2	
25-831-3010-214	Rondella elastica conica Ø10 DIN 6796	A.4	15	2	
25-831-3010-214	Rondella elastica conica Ø10 DIN 6796	B.4	15	2	
25-831-3011-214	Rondella elastica conica Ø12 DIN 6796	A.4	17	1	

INDICE DELLE PARTI DI RICAMBIO

DISEGNO DITTA	DESCRIZIONE	TAVOLA	RIFERIM.	QUANTITÀ TOTALE	CAT./PROGR.
25-831-3011-214	Rondella elastica conica Ø12 DIN 6796	A.5	8	1	
25-831-3011-214	Rondella elastica conica Ø12 DIN 6796	B.4	17	1	
25-831-3011-214	Rondella elastica conica Ø12 DIN 6796	B.5	8	1	
25-834-1008-224	Anello Seeger 10x1 DIN 471	A.1.1	17	2	
25-834-1008-224	Anello Seeger 10x1 DIN 471	A.1.1.1	26	2	
25-834-1008-224	Anello Seeger 10x1 DIN 471	A.1.1.2	8	1	
25-834-1008-224	Anello Seeger 10x1 DIN 471	A.4	21	2	
25-834-1008-224	Anello Seeger 10x1 DIN 471	A.5	11	2	
25-834-1008-224	Anello Seeger 10x1 DIN 471	B.1.1	17	2	
25-834-1008-224	Anello Seeger 10x1 DIN 471	B.1.1.1	26	2	
25-834-1008-224	Anello Seeger 10x1 DIN 471	B.4	21	2	
25-834-1008-224	Anello Seeger 10x1 DIN 471	B.5	11	2	
25-834-1010-224	Anello Seeger 12x1 DIN 471	A.1.1	12	1	
25-834-1010-224	Anello Seeger 12x1 DIN 471	A.1.1.1	27	1	
25-834-1010-224	Anello Seeger 12x1 DIN 471	B.1.1	12	1	
25-834-1010-224	Anello Seeger 12x1 DIN 471	B.1.1.1	27	1	
25-834-1012-480	Anello Seeger 14x1 DIN 471	A.7	16	1	
25-834-1013-224	Anello Seeger 15x1 DIN 471	A.1.1.1	25	2	
25-834-1013-224	Anello Seeger 15x1 DIN 471	B.1.1.1	25	2	
25-834-2024-224	Anello Seeger 35x1,5 DIN 472	A.1.1.3.1	3	1	
25-836-0002-301	Rondella	A.1.1.2	6	1	
25-836-0002-301	Rondella	A.1.1.3	9	1	
25-836-0002-301	Rondella	B.1.1.2	9	1	
25-836-0063-301	Anello di fermo	A.1.1.3	6	1	
25-836-0063-301	Anello di fermo	B.1.1.2	6	1	
25-836-1002-317	Distanziale Ø20 L=18,2	A.1.1.2	5	1	
25-836-1002-318	Distanziale Ø20 L=6,5	A.1.1.3	8	1	

INDICE DELLE PARTI DI RICAMBIO

DISEGNO DITTA	DESCRIZIONE	TAVOLA	RIFERIM.	QUANTITÀ TOTALE	CAT./PROGR.
25-836-1002-318	Distanziale Ø20 L=6,5	B.1.1.2	8	1	
25-836-3004-332	Rondella Ø6,2	A.2	27	2	
25-836-3004-332	Rondella Ø6,2	B.2	27	2	
25-838-0022-304	Rondella autobloccante Ø12	A	32	4	
25-838-0022-304	Rondella autobloccante Ø12	B	32	4	
25-840-1153-460	Spina di centraggio 4m6x36 ISO 2338	A.6	6	1	
25-840-1192-460	Spina di centraggio 6m6x32 ISO 2338	A.6	15	1	
25-842-0259-234	Spina elastica 5x45 ISO 8752	A.6	11	1	
25-845-1254-302	Perno eccentrico	A.2.1	2	2	
25-845-1254-302	Perno eccentrico	B.2.1	2	2	
25-845-1313-301	Bullone	A.1.1.1	31	4	
25-845-1313-301	Bullone	B.1.1.1	31	4	
25-845-3192-303	Bullone	A.1.1	20	1	
25-845-3192-303	Bullone	B.1.1	20	1	
25-845-3590-301	Perno	A.4	19	1	
25-845-3590-301	Perno	A.5	13	1	
25-845-3590-301	Perno	B.4	19	1	
25-845-3590-301	Perno	B.5	13	1	
25-850-1037-310	Boccola	A.4	20	1	
25-850-1037-310	Boccola	A.5	12	1	
25-850-1037-310	Boccola	B.4	20	1	
25-850-1037-310	Boccola	B.5	12	1	
25-850-2002-337	Boccola cilindrica Igus Iglidur art. GSM-1214-14	A.1.1.2	4	4	
25-850-3002-326	Boccola flangiata Igus Iglidur art. GFM-1214-07	A.1.1.1.1	2	4	720/361
25-850-3002-326	Boccola flangiata Igus Iglidur art. GFM-1214-07	B.1.1.1.1	2	4	720/361
25-850-3002-342	Boccola flangiata Igus Iglidur art. GFM-2023-16	A.6	8	2	725/304
25-850-3002-374	Boccola (GFM-0809-12)	A.7	7	1	725/307
25-865-0064-301	Puleggia per cinghia dentata	A.1.1.2	1	1	720/331

INDICE DELLE PARTI DI RICAMBIO

DISEGNO DITTA	DESCRIZIONE	TAVOLA	RIFERIM.	QUANTITÀ TOTALE	CAT./PROGR.
25-865-0064-301	Puleggia per cinghia dentata	A.1.1.3	2	1	720/331
25-865-0064-301	Puleggia per cinghia dentata	B.1.1.2	2	1	720/331
25-880-0088-407	Cavo Bowden interno completo	A	20	1	720/306
25-880-0088-407	Cavo Bowden interno completo	B	20	1	720/306
25-880-0088-408	Cavo Bowden esterno completo	A	21	1	720/307
25-880-0088-408	Cavo Bowden esterno completo	B	21	1	720/307
25-881-0024-303	Tampone di arresto M10	A.4	1	1	721/186
25-881-0024-303	Tampone di arresto M10	B.4	1	1	721/186
25-883-0161-101	Assieme sblocco di emergenza esterno	A	17	1	720/310
25-883-0161-101	Assieme sblocco di emergenza esterno	B	17	1	720/310
25-883-0174-302	Assieme sblocco di emergenza interno	A	19	1	725/303
25-883-0174-302	Assieme sblocco di emergenza interno	B	19	1	725/303
25-883-1041-308	Maniglia di emergenza	A.7	6	1	725/306
25-885-0031-001	Spazzola di tenuta	A.2	12	Q.B.	713/102
25-885-0031-001	Spazzola di tenuta	B.2	12	Q.B.	713/102
25-885-0048-302	Spazzola	A.8	13	15	
25-885-0048-302	Spazzola	B.6	13	15	
25-885-0048-311	Spazzola	A.8	12	1	
25-885-0048-311	Spazzola	B.6	12	1	
25-951-0132-001	Profilo di protezione dei bordi	A.1.2	7	Q.B.	
25-951-0132-001	Profilo di protezione dei bordi	B.1.2	7	Q.B.	
25-951-0722-001	Profilo di tenuta guarnizione	A.2	3	Q.B.	721/228
25-951-0722-001	Profilo di tenuta guarnizione	B.2	3	Q.B.	721/228
25-952-0190-301	Tappo con lamelle GummiVogt art. 1615	A.1.1.1.1	1	6	
25-952-0190-301	Tappo con lamelle GummiVogt art. 1615	B.1.1.1.1	1	6	
25-952-0244-101	Elemento d'angolo	A.2	11	1	
25-952-0244-201	Elemento d'angolo	B.2	11	1	

INDICE DELLE PARTI DI RICAMBIO

DISEGNO DITTA	DESCRIZIONE	TAVOLA	RIFERIM.	QUANTITÀ TOTALE	CAT./PROGR.
25-952-0253-101	Elemento d'angolo guarnizione antischiacciamento	A.2	4	1	
25-952-0253-201	Elemento d'angolo guarnizione antischiacciamento	B.2	4	1	
25-985-8032-001	Nastro in poliestere largh. 38,1 mm	A.8	11	Q.B.	
25-985-8032-001	Nastro in poliestere largh. 38,1 mm	B.6	11	Q.B.	
AA05CA6	Vite T.E. M8x25 ISO 4017	A	39	2	
AA05CA6	Vite T.E. M8x25 ISO 4017	B	39	2	
AA0642X	Rondella piana larga Ø10 ISO 7093	A	42	4	
AA0642X	Rondella piana larga Ø10 ISO 7093	B	42	4	
AA084MV	Vite T.E. M10x40 ISO 4017	A	43	4	
AA084MV	Vite T.E. M10x40 ISO 4017	B	43	4	

INDICE DELLE CATEGORIE

INDICE DELLE CATEGORIE

CAT./PROGR.	DISEGNO DITTA	DESCRIZIONE	TAVOLA	RIFERIM.	QUANTITÀ TOTALE
700/502	25-714-6059-301	Pulsante unipolare con cappuccio rosso	A.1.2	2	1
700/502	25-714-6059-301	Pulsante unipolare con cappuccio rosso	B.1.2	2	1
705/774	25-714-0019-305	Interruttore a scatto lungh. cavo 650 mm	A.1.1.1	5	1
705/774	25-714-0019-305	Interruttore a scatto lungh. cavo 650 mm	B.1.1.1	5	1
707/539	25-714-6058-304	Frontale anteriore nero EAO art. 56-1000	A	6	2
707/539	25-714-6058-304	Frontale anteriore nero EAO art. 56-1000	B	6	2
713/102	25-885-0031-001	Spazzola di tenuta	A.2	12	Q.B.
713/102	25-885-0031-001	Spazzola di tenuta	B.2	12	Q.B.
720/306	25-880-0088-407	Cavo Bowden interno completo	A	20	1
720/306	25-880-0088-407	Cavo Bowden interno completo	B	20	1
720/307	25-880-0088-408	Cavo Bowden esterno completo	A	21	1
720/307	25-880-0088-408	Cavo Bowden esterno completo	B	21	1
720/309	25-326-0521-101	Assieme guida a rulli	A	5	1
720/310	25-883-0161-101	Assieme sblocco di emergenza esterno	A	17	1
720/310	25-883-0161-101	Assieme sblocco di emergenza esterno	B	17	1
720/311	25-717-2020-310	Spia Led completa con cavo di collegamento	A	28	1
720/311	25-717-2020-310	Spia Led completa con cavo di collegamento	B	28	1
720/314	25-717-2041-301	Luce di segnalazione Led bianco	A	18	1
720/314	25-717-2041-301	Luce di segnalazione Led bianco	B	18	1
720/315	25-714-0058-301	Interruttore serratura quadra	A	26	1
720/315	25-714-0058-301	Interruttore serratura quadra	B	26	1
720/316	25-714-6173-301	Pulsante Escha PK28-Z	A	24	1
720/316	25-714-6173-301	Pulsante Escha PK28-Z	B	24	1
720/317	25-714-6170-305	Pulsante Escha PK28-FA	A	23	1
720/317	25-714-6170-305	Pulsante Escha PK28-FA	B	23	1
720/319	25-326-0521-201	Assieme guida a rulli	B	5	1
720/321	25-351-0488-301	Finestrino	A.2	1	1
720/321	25-351-0488-301	Finestrino	B.2	1	1

INDICE DELLE CATEGORIE

CAT./PROGR.	DISEGNO DITTA	DESCRIZIONE	TAVOLA	RIFERIM.	QUANTITÀ TOTALE
720/322	25-355-0087-301	Guarnizione finestrino	A.2	2	1
720/322	25-355-0087-301	Guarnizione finestrino	B.2	2	1
720/323	25-316-0299-101	Protezione antischiacciamento portale completa	A	15	1
720/324	25-316-0299-201	Protezione antischiacciamento portale completa	B	15	1
720/325	25-379-0432-303	Guida di scorrimento	A.2	10	1
720/325	25-379-0432-303	Guida di scorrimento	B.2	10	1
720/326	25-379-0432-304	Guida di scorrimento	A.2	9	1
720/326	25-379-0432-304	Guida di scorrimento	B.2	9	1
720/327	25-358-0179-301	Guarnizione inferiore in gomma	A.2	13	1
720/327	25-358-0179-301	Guarnizione inferiore in gomma	B.2	13	1
720/328	25-343-0071-203	Assieme interblocco chiusura rotatoria	A.1.1	1	1
720/329	25-343-0071-103	Assieme interblocco chiusura rotatoria	B.1.1	1	1
720/330	25-762-2001-354	Cinghia dentata Gates art. HTD 385 5M 15	A.1.1	2	1
720/330	25-762-2001-354	Cinghia dentata Gates art. HTD 385 5M 15	B.1.1	2	1
720/331	25-865-0064-301	Puleggia per cinghia dentata	A.1.1.2	1	1
720/331	25-865-0064-301	Puleggia per cinghia dentata	A.1.1.3	2	1
720/331	25-865-0064-301	Puleggia per cinghia dentata	B.1.1.2	2	1
720/332	25-341-0179-301	Asta per cremonese completa	A.1.1.2	2	1
720/333	25-715-0087-302	Motore elettrico con rotismo epicicloidale e supporto 60V	A.1.1.2	3	1
720/338	25-740-0003-332	Cuscinetto radiale rigido a sfere 6202-2RSR	A.1.1.3.1	1	1
720/339	25-714-0019-306	Interruttore a scatto lungh. cavo 650 mm	A.1.1.1	2	1
720/339	25-714-0019-306	Interruttore a scatto lungh. cavo 650 mm	B.1.1.1	2	1
720/340	25-714-0039-303	Interruttore a scatto con connettore DTM04-3P	A.1.1.1	1	2
720/340	25-714-0039-303	Interruttore a scatto con connettore DTM04-3P	B.1.1.1	1	2
720/342	25-714-0056-302	Selettore a 2 posizioni	A.1.2	3	1
720/342	25-714-0056-302	Selettore a 2 posizioni	B.1.2	3	1
720/343	25-326-0329-301	Rullino guida completo	A.4	2	2

INDICE DELLE CATEGORIE

CAT./PROGR.	DISEGNO DITTA	DESCRIZIONE	TAVOLA	RIFERIM.	QUANTITÀ TOTALE
720/343	25-326-0329-301	Rullino guida completo	A.5	2	2
720/343	25-326-0329-301	Rullino guida completo	B.4	2	2
720/343	25-326-0329-301	Rullino guida completo	B.5	2	2
720/344	25-325-1475-301	Rullo di supporto completo	A.5	1	1
720/344	25-325-1475-301	Rullo di supporto completo	B.5	1	1
720/361	25-850-3002-326	Boccola flangiata Igus Iglidur art. GFM-1214-07	A.1.1.1.1	2	4
720/361	25-850-3002-326	Boccola flangiata Igus Iglidur art. GFM-1214-07	B.1.1.1.1	2	4
721/170	25-714-6173-302	Pulsante Escha PK28-Z	A	25	1
721/170	25-714-6173-302	Pulsante Escha PK28-Z	B	25	1
721/171	25-821-5003-325	Molla di tensione	A.1.1.1	3	1
721/171	25-821-5003-325	Molla di tensione	B.1.1.1	3	1
721/172	25-383-0242-301	Albero di supporto	A.1.1.1	7	1
721/172	25-383-0242-301	Albero di supporto	B.1.1.1	7	1
721/173	25-324-0144-101	Camma	A.1.1.1	8	1
721/173	25-324-0144-101	Camma	B.1.1.1	8	1
721/174	25-324-0144-201	Camma	A.1.1.1	9	1
721/174	25-324-0144-201	Camma	B.1.1.1	9	1
721/175	25-342-0216-301	Leva	A.1.1.1	10	2
721/175	25-342-0216-301	Leva	B.1.1.1	10	2
721/176	25-742-0023-301	Manicotto JEM-10-09	A.1.1.1	11	2
721/176	25-742-0023-301	Manicotto JEM-10-09	B.1.1.1	11	2
721/177	25-383-0377-301	Perno di bloccaggio	A.1.1.1	16	2
721/177	25-383-0377-301	Perno di bloccaggio	B.1.1.1	16	2
721/178	25-821-7001-309	Molla di torsione Gutekunst art. T-18884R	A.1.1.1	20	1
721/178	25-821-7001-308	Molla di torsione Gutekunst art. T-18884L	B.1.1.1	20	1
721/179	25-383-0268-301	Boccola	A.1.1.1	21	1
721/179	25-383-0268-301	Boccola	B.1.1.1	21	1
721/180	25-383-0428-301	Albero	A.1.1.1	17	1

INDICE DELLE CATEGORIE

CAT./PROGR.	DISEGNO DITTA	DESCRIZIONE	TAVOLA	RIFERIM.	QUANTITÀ TOTALE
721/180	25-383-0428-301	Albero	B.1.1.1	17	1
721/181	25-383-0456-301	Albero di supporto	A.1.1	11	1
721/181	25-383-0456-301	Albero di supporto	A.1.1.1	19	1
721/181	25-383-0456-301	Albero di supporto	B.1.1	11	1
721/181	25-383-0456-301	Albero di supporto	B.1.1.1	19	1
721/182	25-718-2013-301	Modulo di frenatura 110V	A.1.2	11	1
721/182	25-718-2013-301	Modulo di frenatura 110V	B.1.2	11	1
721/183	25-341-0256-301	Serratura quadra completa	A.2	6	1
721/183	25-341-0256-301	Serratura quadra completa	B.2	6	1
721/184	25-341-0206-101	Serratura di blocco	A.2	18	1
721/184	25-341-0206-101	Serratura di blocco	B.2	18	1
721/185	25-714-0019-301	Interruttore a scatto lungh. cavo 250 mm	A.3	8	1
721/185	25-714-0019-301	Interruttore a scatto lungh. cavo 250 mm	B.3	8	1
721/186	25-881-0024-303	Tampone di arresto M10	A.4	1	1
721/186	25-881-0024-303	Tampone di arresto M10	B.4	1	1
721/187	25-383-0466-301	Serratura quadra completa	A.6	7	1
721/188	25-383-0466-302	Serratura quadra completa	A.6	12	1
721/189	25-820-8022-101	Molla di torsione	A.6	9	1
721/193	25-375-1016-301	Protezione soglia antiscivolo	A.8	2	1
721/193	25-375-1016-301	Protezione soglia antiscivolo	B.6	2	1
721/226	25-316-0297-101	Guarnizione antischiacciamento	A.2	5	1
721/227	25-316-0297-201	Guarnizione antischiacciamento	B.2	5	1
721/228	25-951-0722-001	Profilo di tenuta guarnizione	A.2	3	Q.B.
721/228	25-951-0722-001	Profilo di tenuta guarnizione	B.2	3	Q.B.
721/686	25-008-0159-406	Cavo di collegamento 6 poli M8x1-XCOM	A	7	1
721/686	25-008-0159-406	Cavo di collegamento 6 poli M8x1-XCOM	B	7	1
721/687	25-008-0159-405	Cavo di collegamento 6 poli M8x1-XCOM	A	8	1

INDICE DELLE CATEGORIE

CAT./PROGR.	DISEGNO DITTA	DESCRIZIONE	TAVOLA	RIFERIM.	QUANTITÀ TOTALE
721/687	25-008-0159-405	Cavo di collegamento 6 poli M8x1-XCOM	B	8	1
721/688	25-008-0159-407	Cavo di collegamento 6 poli M8x1-XCOM	A	10	1
721/688	25-008-0159-407	Cavo di collegamento 6 poli M8x1-XCOM	B	10	1
721/689	25-008-0252-401	Cavo di collegamento a 6 poli	A	12	1
721/689	25-008-0252-401	Cavo di collegamento a 6 poli	B	12	1
721/690	25-326-0541-101	Assieme barra di guida	A	9	1
721/691	25-325-1424-101	Assieme supporto doppio rullino con arresto	A	14	1
721/692	25-325-1424-102	Assieme supporto doppio rullino	A	16	1
721/693	25-314-0367-101	Assieme bordo di tenuta secondario	A	29	1
721/694	25-326-0541-201	Assieme barra di guida	B	9	1
721/695	25-325-1424-201	Assieme supporto doppio rullino con arresto	B	14	1
721/696	25-325-1424-202	Assieme supporto doppio rullino	B	16	1
721/697	25-314-0367-201	Assieme bordo di tenuta secondario	B	29	1
725/300	25-714-7042-301	Altoparlante	A	2	2
725/300	25-714-7042-301	Altoparlante	B	2	2
725/301	25-310-1433-103	Assieme anta destra	A	3	1
725/302	25-310-1433-203	Assieme anta sinistra	B	3	1
725/303	25-883-0174-302	Assieme sblocco di emergenza interno	A	19	1
725/303	25-883-0174-302	Assieme sblocco di emergenza interno	B	19	1
725/304	25-850-3002-342	Boccola flangiata Igus Iglidur art. GFM-2023-16	A.6	8	2
725/305	25-383-0595-301	Comando a chiave quadra	A.7	2	1
725/306	25-883-1041-308	Maniglia di emergenza	A.7	6	1
725/307	25-850-3002-374	Boccola (GFM-0809-12)	A.7	7	1
725/308	25-354-1353-101	Soglia antiscivolo	A.8	1	1
725/309	25-354-1353-201	Soglia antiscivolo	B.6	1	1
725/310	25-321-0816-101	Assieme vite senza fine	A.1.1	5	1
725/311	25-321-0816-201	Assieme vite senza fine	B.1.1	5	1
725/312	25-325-1651-101	Giunto cardanico completo (filetto destrorso)	A.1.1.3	3	1

INDICE DELLE CATEGORIE

CAT./PROGR.	DISEGNO DITTA	DESCRIZIONE	TAVOLA	RIFERIM.	QUANTITÀ TOTALE
725/313	25-325-1651-201	Giunto cardanico completo (filetto sinistrorso)	B.1.1.2	3	1
725/314	25-383-0584-101	Mandrino trascinatore (filetto destrorso)	A.1.1.3	1	1
725/315	25-383-0584-201	Mandrino trascinatore (filetto sinistrorso)	B.1.1.2	1	1
725/316	25-003-3056-301	Centralina controllo porta MTB3	A.1.2	1	1
725/316	25-003-3056-301	Centralina controllo porta MTB3	B.1.2	1	1
725/896	25-008-0267-408	Cavo di collegamento altoparlante esterno	A	4	1
725/896	25-008-0267-408	Cavo di collegamento altoparlante esterno	B	4	1
725/897	25-008-0267-405	Cavo di collegamento altoparlante interno	A	11	1
725/897	25-008-0267-405	Cavo di collegamento altoparlante interno	B	11	1
725/898	25-310-1765-101	Assieme soglia porta	A	27	1
725/899	25-310-1765-201	Assieme soglia porta	B	27	1

ELENCO DITTE RICHIAMATE NEL CATALOGO

ELENCO DITTE RICHIAMATE NEL CATALOGO

N. CODICE	DENOMINAZIONE RAGIONE SOCIALE	RAPPRESENTANTE	INDIRIZZO
1	SCHALTBAU BODE GmbH		Ochshäuser Straße, 14 - 34123 Kassel (Germania)
2	EAO ITALIA s.r.l.		Centro Direzionale Summit - Palazzo C1 - Via Brescia, 26 - 20063 Cernusco sul Naviglio (MI)
3	ESCHA GmbH & CO. KG		Elberfelder Straße, 32 - 58553 Halver (Germania)
4	GATES CORPORATION		Korte Keppestraat, 21/51 - 9320 Aalst (Belgio)
5	GUTEKUNST + CO. KG		Carl-Zeiss-Straße, 15 - 72555 Metzingen (Germania)
6	A. VOGT GmbH & CO. KG		Weberstraße, 7 - 59757 Arnsberg (Germania)
7	IGUS ITALIA s.r.l.		Via delle Rovedine, 4 - 23899 Robbiate (LC)
8	HITACHI RAIL STS S.p.A.		Via Argine, 425 - 80147 Napoli